NÁVOD K MONTÁŽI A POUŽITÍ

OSBURN MATRIX insert

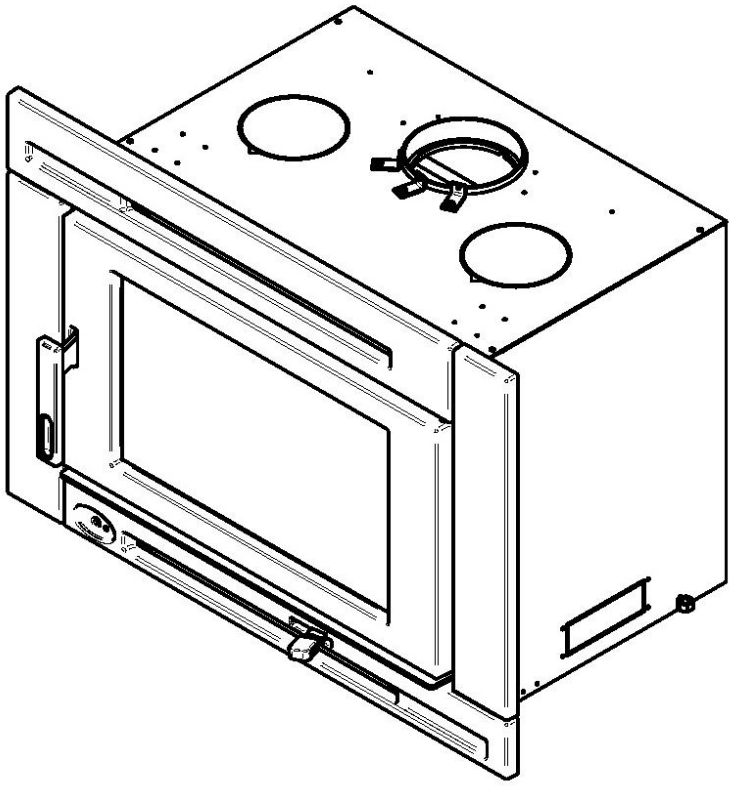

www.kfenergy.cz

výrobce: Stove Builder International Inc.
250, rue de Copenhague, St-Augustin-de-Desmaures (Quebec) Kanada G3A 2H3
Výhradní distributor: KF group s.r.o., Otín 7, Jindřichův Hradec

Tato příručka je k dispozici zdarma ke stažení na stránkách výrobce. Dokument je chráněný autorskými právy a jeho další šíření je přísně zakázáno. Výrobce si vyhrazuje právo návod k použití aktualizovat a nenese žádnou zodpovědnost za problémy, zranění či škody vyplývající z používání informací obsažených v příručkách získaných z neautorizovaných zdrojů.

PŘÍRUČKU SI PROSÍM PŘEČTĚTE A USCHOVEJTE PRO DALŠÍ POUŽITÍ

21-06-2013 45680

DĚKUJEME VÁM, ŽE JSTE SI VYBRALI TATO KRBOVÁ KAMNA

Blahopřejeme Vám k nákupu a doufáme, že Vám tato krbová vložka přinesou s naší pomocí co nejvíce spokojenosti. Na následujících stránkách najdete rady týkající se topení dřevem a řízeného spalování, stejně jako technických detailů spojených s montáží, provozem a údržbou Vámi vybraného modelu. Vedle toho se zde dovíte, jak v krbové vložce zakládat a udržovat co nejúčinnější oheň.

Stove Builder International si coby jeden z největších a nejrespektovanějších severoamerických výrobců krbů a krbových kamen zakládá na kvalitě a výkonu všech svých výrobků. Naším cílem je, abyste vám tato kamna přinesla maximální spokojenost.

Při instalaci zařízení je třeba dbát na to, aby byly dodrženy všechny platné předpisy a vyhlášky, včetně těch, které se odkazují na evropské normy.

Tento návod si prosím přečtěte před montáží, než začnete nová kamna používat. Nedodržení těchto pokynů může mít za následek škodu na majetku, ublížení na zdraví nebo může dokonce způsobit smrt. Je důležité, abyste postupovali přesně podle montážního návodu.

S dotazem na místní požadavky k instalaci nebo případné získání povolení se prosím obracejte na příslušné místní orgány.

Majitelům našich krbů a kamen doporučujeme, aby montáž a servis svěřili vyškoleným technikům

Ještě jednou vám gratulujeme k chytré volbě.

V případě, že tato vložka nebude nainstalována řádným způsobem, může dojit k přehřátí hořlavých materiálů v blízkosti krbu. Ke snížení rizika vznícení je třeba postupovat přesně dle montážních pokynů uvedených v tomto návodu. S dotazem na požadavky k instalaci nebo kolaudační rozhodnutí se prosím obracejte na příslušné místní orgány.

Než začnete s montáží krbové vložky a než ji začnete používat, přečtěte si prosím celý tento návod. K instalaci této vložky a stavbě komína budete možná muset získat stavební povolení. Více informací o požadavcích k instalaci vám podá stavební úřad nebo hasiči. Též doporučujeme, abyste o záměru instalovat krbovou vložku informovali poskytovatele Vašeho pojištění domácnosti kvůli případným úpravám pojistné smlouvy.

Tato krbová vložka je navržena, aby fungovala jako doplňkový tepelný zdroj. Doporučujeme, aby byl Váš domov vybaven také jakýmkoliv hlavním zdrojem tepla. Výrobce krbu nenese odpovědnost za náklady vzniklé provozováním doplňkových zdrojů tepla.

TUTO PŘÍRUČKU PROSÍM USCHOVEJTE PRO DALŠÍ POUŽITÍ.

Obsah

ČÁST A – provoz a údržba 5

1 BEZPEČNOST PROVOZU 5

1.1 Přehled všech výstrah a varování týkajících se provozu a údržby 5

2 všeobecné Informace 7

2.1 OSBURN MATRIX – technické údaje 7

2.2 ZÓNOVÉ VYTÁPĚNÍ – JAK NA TO, ABY OPRAVDU FuNGOVALO 9

2.3 VÝHODY NÍZKÝCH EMISÍ A VYSOKÉ ÚČINNOSTI 10

2.4 ZÁVAZEK FIRMY Osburn vůči ZÁKAZNÍKŮM A ŽIVOTNÍMU PROSTŘEDÍ 10

2.4.1 z čeho jE vyrobena tato krbová vložka? 10

3 PROVOZ KRBOVé vložky 12

3.1 PRVNÍ ZATÁPĚNÍ 12

3.2 JAK ZAPÁLIT OHEŇ 12

3.3 ÚDRŽBA KRBOVÝCH KAMEN 12

3.3.1 OBECNÉ RADY 12

3.3.2 ODSTRANĚNÍ POPELA 13

3.3.3 ROZHRABÁNÍ ŽHAVÝCH UHLÍKŮ 14

3.3.4 ZAKLÁDÁNÍ OHNĚ NA ŽHAVÝCH UHLÍCÍCH 15

3.3.5 SNÍŽENÍ PŘÍVODU VZDUCHU 15

3.3.6 TYPY OHňŮ PRO RŮZNÉ POTŘEBY 16

3.4 PROVOZ VĚTRÁKU 17

4 ÚDRŽBA 17

4.1 ÚDRŽBA KRBOVÉ VLOŽKY 17

4.1.1 ČIŠTĚNÍ SKLA NA DVÍŘKÁCH 18

4.1.2 VÝMĚNA TĚSNĚNÍ DVÍŘEK 19

4.1.3 Výměna těsnění skla anebo samotného skla 20

4.1.4 ČIŠTĚNÍ A NATÍRÁNÍ KRBOVÉ VLOŽKY 21

4.2 KOMÍN A ÚDRŽBA SYSTÉMU ODVODU SPALIN 21

4.2.1 PROČ JE NUTNÉ ČISTIT KOMÍN 21

4.2.2 JAK ČASTO ČISTIT KOMÍN? 21

4.2.3 ČIŠTĚNÍ KOMÍNU 22

ČÁST B – MONTÁŽ 23

5 BEZPEČNOSTNÍ INFORMACE 23

5.1 MINIMÁLNÍ VZDÁLENOST OD STĚN A HOŘLAVÝCH MATERIÁLŮ 23
5.2 KRBOVÁ ŘÍMSA – SHODA S POŽÁRNÍMI PŘEDPISY 25
5.3 Umístění krbové vložky 26
6 VentiLÁTOR 26
6.1 OBECNÉ 26
6.1.1 PŘÍVOD VZDUCHU V TRADIČNÍCH DOMECH 27
6.2 KRYCÍ DESKA DO KOMÍNA 27
6.3 VHODNÉ KOMÍNY 28
6.4 MONTÁŽ KOMÍNOVÉ VLOŽKY 28
PŘÍLOHA 1: MONTÁŽ KRYTU DVÍŘEK 29
PŘÍLOHA 2: MONTÁŽ SYSTÉMU EXTERNÍHO PŘÍVODU VZDUCHU 30
PŘÍLOHA 3: MONTÁŽ OPLÁŠTĚNÍ KRBOVÉ VLOŽKY 31
PŘÍLOHA 4: MONTÁŽE VENTILÁTORU 33
PŘÍLOHA 5: MONTÁŽ MŘÍŽKY DO DVÍŘEK (AC01315) 35
PŘÍLOHA 7: SCHÉMA VÝROBKU A SEZNAM DÍLŮ 38
OMEZENÁ DOŽIVOTNÍ ZÁRUKA SPOLEČNOSTI OSBURN 40

ČÁST A – PROVOZ A ÚDRŽBA

Pokyny k montáži naleznete v Části B.

1 BEZPEČNOST PROVOZU

1.1 PŘEHLED VŠECH VÝSTRAH A VAROVÁNÍ TÝKAJÍCÍCH SE PROVOZU A ÚDRŽBY

- **ZA PROVOZU HORKÉ. DĚTI, OBLEČENÍ A NÁBYTEK UDRŽUJTE MIMO DOSAH. DOTYK MŮŽE ZPŮSOBIT POPÁLENINY KŮŽE. PŘI MANIPULACI S VLOŽKOU JE TŘEBA POUŽÍT RUKAVICE.**
- **POUŽÍVÁNÍ VLOŽKY S PRASKLÝMI ČI ROZBITÝMI DÍLY, JAKO NAPŘ. SKLO, ŠAMOTOVÉ CIHLY NEBO ODRAZNÉ DESKY, MŮŽE BÝT NEBEZPEČNÉ A ZPŮSOBIT POŠKOZENÍ KRBOVÉ VLOŽKY.**
- **PŘED OTEVŘENÍM DVÍŘEK OTEVŘETE NAPLNO PŘÍVOD VZDUCHU.**
- **TATO VLOŽKA PROŠLA TESTOVÁNÍM PRO POUŽITÍ S NAMONTOVANOU MŘÍŽKOU (AC01315, PRODÁVÁ SE ZVLÁŠŤ) NA OTEVŘENÝCH DVÍŘKÁCH. DVÍŘKA I MŘÍŽKU LZE OTEVŘÍT ČI ODSTRANIT POUZE BĚHEM ZAPALOVÁNÍ OHNĚ A PŘIKLÁDÁNÍ DŘEVA. PO ZAPÁLENÍ VŽDY ZAVŘETE DVÍŘKA NEBO NASAĎTE MŘÍŽKU. VLOŽKU S OTEVŘENÝMI DVÍŘKY NENECHÁVEJTE NIKDY BEZ DOZORU – AŤ S NASAZENOU MŘÍŽKOU ČI BEZ NÍ.**
- **K ZAPALOVÁNÍ NEBO PRO VZKŘÍŠENÍ OHNĚ NIKDY NEPOUŽÍVEJTE BENZÍN, OLEJ DO LAMP NA BENZÍNOVÉ BÁZI, PALIVOVÝ OLEJ, MOTOROVÝ OLEJ, PETROLEJ, TEKUTÝ PODPALOVAČ DŘEVĚNÉHO UHLÍ NEBO PODOBNÉ KAPALINY ČI SPREJE. VŠECHNY TYTO KAPALINY ČI SPREJE USCHOVEJTE V BEZPEČNÉ VZDÁLENOSTI OD KAMEN.**
- **NEPOUŽÍVEJTE JAKO SPALOVACÍ PEC.**
- **KAMNA NEPŘIPOJUJTE K ŽÁDNÉMU SYSTÉMU ROZVODU VZDUCHU PO DOMĚ.**
- **KAMNA NEPŘIPOJUJTE K ŽÁDNÉMU KOUŘOVODU, K NĚMUŽ JE PŘIPOJENO JINÉ ZAŘÍZENÍ.**
- **PALIVO SKLADUJTE ALESPOŇ V MINIMÁLNÍ PŘEDEPSANÉ VZDÁLENOSTI OD KAMEN.**
- **POUŽÍVEJTE JEN DOPORUČENÉ PALIVO. SPALUJTE POUZE DOBŘE VYSCHLÉ PALIVOVÉ DŘÍVÍ.**
- **POUŽITÍ NĚKTERÝCH DRUHŮ DŘEVA OŠETŘENÝCH KONZERVANTY MŮŽE BÝT NEBEZPEČNÉ.**
- **NESPALUJTE:**
    - **JAKÉKOLIV ODPADKY,**
    - **UHLÍ NEBO DŘEVĚNÉ UHLÍ,**
    - **OŠETŘENÉ, NATŘENÉ NEBO JINAK POTAŽENÉ DŘEVO,**
    - **PŘEKLIŽKU NEBO DŘEVOTŘÍSKOVÉ DESKY,**
    - **JEMNÝ PAPÍR, BAREVNÝ PAPÍR NEBO LEPENKU,**
    - **DŘÍVÍ NAPLAVENÉ MOŘEM, NEBO**
    - **ŽELEZNIČNÍ PRAŽCE.**
- **V TĚCHTO KAMNECH NEZVEDEJTE OHEŇ S POMOCÍ MŘÍŽKY.**
- **TOTO ZAŘÍZENÍ BYSTE MĚLI ZA VŠECH OKOLNOSTÍ UDRŽOVAT A PROVOZOVAT DLE POKYNŮ UVEDENÝCH V TOMTO NÁVODU.**

- **NĚKTERÉ ZEMĚ A JEJICH PRÁVNÍ PŘEDPISY VYŽADUJÍ, ABY KRBOVÁ VLOŽKA MĚLA EXTERNÍ PŘÍVOD VZDUCHU. JINDE ZASE EXTERNÍ PŘÍVOD VZDUCHU NEVYŽADUJÍ, POKUD JE V MÍSTNOSTI INSTALOVÁN DETEKTOR PŘÍTOMNOSTI OXIDU UHELNATÉHO S ALARMEM. TAKOVÝ DETEKTOR SPUSTÍ POPLACH, JESTLIŽE KRBOVÁ VLOŽKA PŘESTANE Z NĚJAKÉHO DŮVODU FUNGOVAT SPRÁVNĚ. MUSÍTE-LI NAINSTALOVAT EXETERNÍ PŘÍVOD VZDUCHU, DOPORUČUJEME ZÁROVEŇ NAINSTALOVAT TAKÉ DETEKTOR S ALARMEM PRO PŘÍPAD ÚNIKU ZPLODIN Z VLOŽKY.**

2 VŠEOBECNÉ INFORMACE

2.1 OSBURN MATRIX – TECHNICKÉ ÚDAJE

Doporučený typ paliva	Dřevěná polena (bříza, buk nebo habr)
Testovací norma	EN 13240
Typ spalování	Přerušované
Jmenovitý tepelný výkon	Od 9 do 16 kW
Teplota spalin	X °C
Účinnost (při 7 kW)	76,2%
Účinnost (při 13 kW)	74%
Průměrná koncentrace CO_2	X %
Přibližná doba hoření bez přikládání*	6 až 8 hodin
Interval přikládání při jmenovitém tepelném výkonu	45 min.
Barva	Černá metalíza
Minimální komínový tah (při zavřených dvířkách)	10 Pa
Váha:	231kg
Objem topeniště	0,068 m^3
Maximální délka polen	508 mm
Doporučená délka polen	406 mm
Způsob přikládání :	Podélně (z leva do prava)**
Průměr vývodu kouřovodu	150 mm
Materiál odrazné desky	C-Cast

** Doba hoření a topný výkon se mohou měnit v závislosti na umístění v domě, typu kouřovodu, průměru vývodu kouřovodu, místu, faktorech tepelné ztráty, klimatu, palivu a dalších proměnných.*

**** Bokem*: při pohledu skrz dvířka vidíte boky polen.*

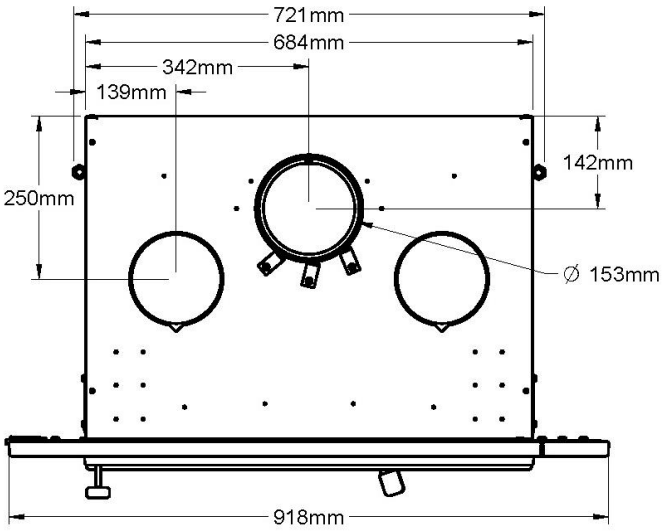
721mm
684mm
342mm
139mm
250mm
142mm
∅ 153mm
918mm

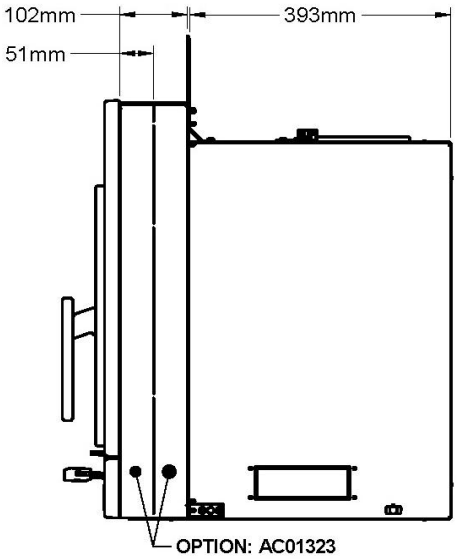
102mm
393mm
51mm
OPTION: AC01323

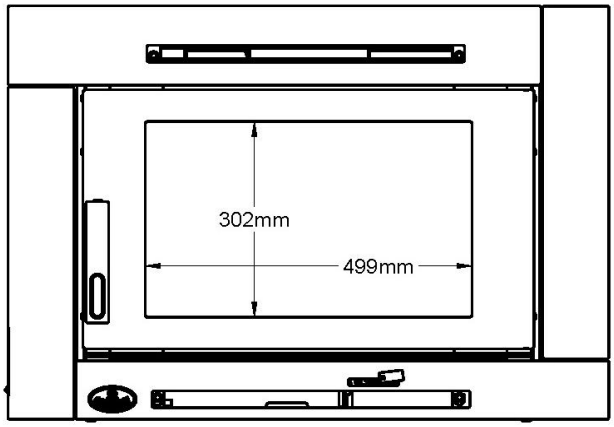
302mm
499mm

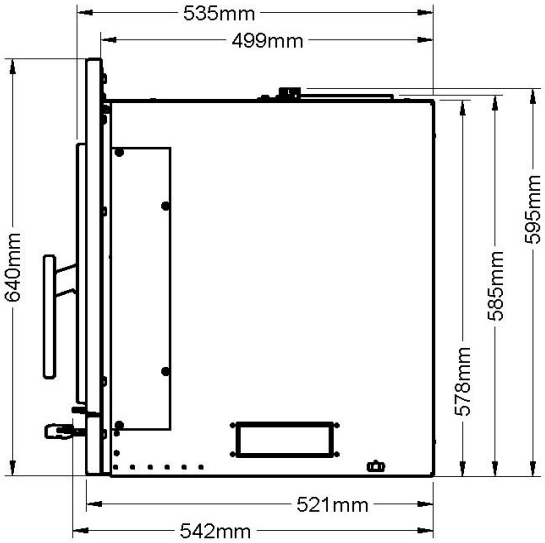
535mm
499mm
640mm
595mm
585mm
578mm
521mm
542mm

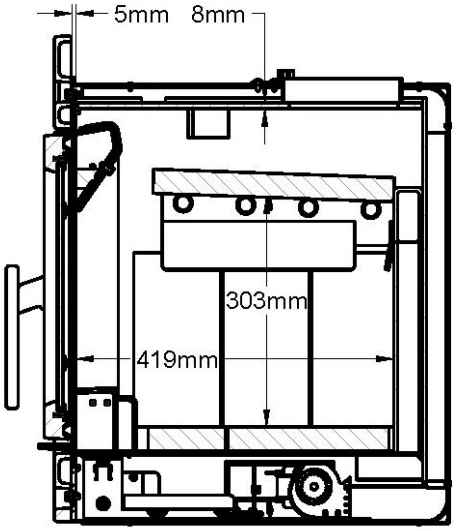

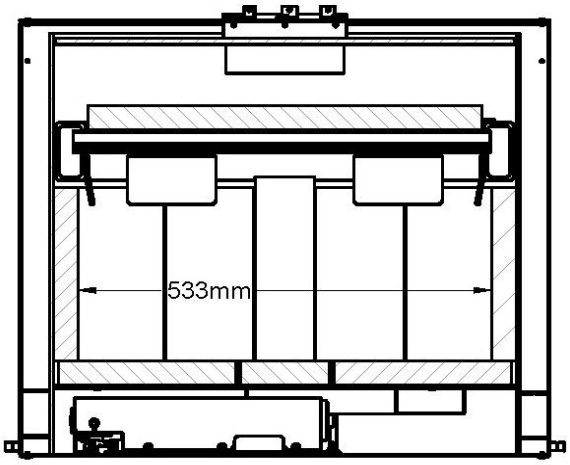

2.2 ZÓNOVÉ VYTÁPĚNÍ – JAK NA TO, ABY OPRAVDU FUNGOVALO

Vaše nová krbová vložka Osburn fungují jako lokální topné těleso. Jsou určena k tomu, aby vytápěla prostor, v němž stojí, a prostory, které na toto místo bezprostředně navazují, i když na nižší teplotu. Tomuto jevu se říká zónové vytápění a jde o stále populárnější způsob vytápění domů či jejich vnitřních prostor.

Zónovým výtápěním můžeme doplnit jiný systém vytápění tak, že ohřejeme jen určitou část domu, např. obývací pokoj v přízemí nebo jiné prostory, které nemají jiný zdroj tepla.

Ideálně umístěná krbová vložka správně zvolené velikosti mohou dobře vytápět domy střední velikosti postavené s použitím poměrně nových technologií. Chceme-li využít zónové topení v celém domě, umístíme krbovou vložku nejlépe do té části domu, v níž rodina tráví nejvíce času. To je obvykle hlavní obytný prostor, kde se nachází kuchyň, jídelna a obývák. Umístěním kvložky do této části domu získáte maximální užitek z jejich tepla a dosáhnete nejvyšší možné účinnosti vytápění a pohodlí. Prostor, v němž trávíte nejvíce času bude tak nejteplejší, zatímco ložnice a suterén (pokud nějaký máte) zůstanou chladnější. Tímto způsobem spálíte méně dříví než u jiných typů vytápění.

Přestože vám může krbová vložka vyhřát celý obytný prostor domu na přiměřenou teplotu, doporučujeme, abyste si ponechali v záloze některý z konvenčních systémů vytápění na naftu, plyn či elektřinu.

Úspěšné fungování zónového vytápění závisí na několika faktorech, mezi něž patří výběr správné velikosti kamen/vložky, jejich umístění v domě, dále velikost a stáří domu a rozmístění pokojů a také klimatické podmínky. Pokud jde o menší kamna/vložku, chalupy využívané po tři roční období v roce kromě zimy vytopíte snadněji než domy s celoročním provozem.

2.3 VÝHODY NÍZKÝCH EMISÍ A VYSOKÉ ÚČINNOSTI

Díky speciálním prvkům instalovaným v topeništi kamen a vložek Osburn dosáhnete nízké hladiny emisí a dům bude v porovnání s tradičním, starším typem krbových kamen/vložek vypouštět do ovzduší až o 90 procent méně kouře. Ale na technologiích, které řídí produkci emisí je přeci jen něco víc, než pouhá ochrana životního prostředí.

Kouř uvolněný při spalování obsahuje asi polovinu energie obsažené ve dřevě. Úplným spálením dřeva vaše krbová kamna/vložka uvolní ze dřeva veškerou jeho tepelnou energii namísto toho, aby ji vyplýtvala v podobě kouře odvedeného do komína. Díky funkčním prvkům uvnitř topeniště také můžete snížit přívod vzduchu a tím kontrolovat tepelný výkon, aniž by to mělo nějaký vliv na čistotu a účinnost spalování, tak důležitou pro dostatečné prohřátí vašeho domova.

Kontrola emisí a pokročilé spalovací funkce vašich kamen/vložky budou spolehlivě fungovat pouze tehdy, když bude vaše dřevo obsahovat 15 až 20 procent vlhkosti.

2.4 ZÁVAZEK FIRMY OSBURN VŮČI ZÁKAZNÍKŮM A ŽIVOTNÍMU PROSTŘEDÍ

Tým společnosti Osburn usiluje o ochranu životního prostředí, a proto se při výrobě snaží co nejvíce využívat pouze takové materiály, které nemají trvale zatěžující vliv na životní prostředí.

2.4.1 Z ČEHO JE VYROBENA TATO KRBOVÁ VLOŽKA?

Tělo krbové vložky, které tvoří většinu hmotnosti, je vyrobeno z uhlíkové oceli. Pokud by to někdy v daleké budoucnosti vůbec bylo třeba, téměř celou krbovou vložku lze rozložit a jednotlivé díly recyklovat na nové výrobky, čímž se snižuje nutnost těžby nových materiálů.

Nátěr na vložce je velmi tenký. Obsah prchavých organických složek je velmi nízký. Prchavé složky mohou způsobovat vznik smogu, takže všechny nátěrové hmoty použité ve výrobním procesu splňují nejnovější požadavky na kvalitu ovzduší s ohledem na snížení nebo úplné potlačení obsahu prchavých složek.

Trubky přivádějící vzduch jsou z recyklovatelné nerezové oceli.

Odrazná deska je vyrobena z vláknitého hlinitokřemičitanu, z něhož se za pomoci pojidla a vysokého tlaku (C-Cast odlití) vyrábí pevná deska. C-Cast desky vydrží teploty vyšší než 1093 °C. Nejde o nebezpečný odpad. Doporučujeme likvidovat odvozem na skládku.

Šamotové cihly obsahují hlavně oxid křemičitý, tj. křemen získaný ze země. Ten se nejčastěji vyskytuje v přírodě v podobě písku a hlíny. Doporučujeme likvidovat odvozem na skládku.

Těsnění dveří a skel je ze skelných vláken, která jsou spředena z roztaveného písku. Černá těsnění byla barvena v roztoku bez rozpouštědel. Doporučujeme likvidovat odvozem na skládku.

Sklo ve dveřích tvoří 5 mm tlustá keramická hmota bez obsahu toxických chemikálií. Je v podstatě celá vyrobená ze surovin, jako je písek a křemen, které se za vysoké teploty spojí a tak vznikne zde použité sklo. Keramické sklo se na rozdíl od běžného skla opětovným zahřáním neroztaví, takže ho nerecyklujte jako běžný odpad z vaší domácnosti.

3 PROVOZ KRBOVÉ VLOŽKY

- **KRBOVOU VLOŽKU NIKDY NEPŘEHŘÍVEJTE. ZAČNE-LI NĚKTERÁ ČÁST KRBOVÉ VLOŽKY RUDĚ ŽHNOUT, DOŠLO K JEJÍMU PŘEHŘÁTÍ. STÁHNĚTE PŘÍVOD VZDUCHU.**
- **NIKDY NENAKLÁDEJTE VLOŽKU AŽ K ODRAZNÉ DESCE. VŽDY NECHTE 5 AŽ 10 CENTIMETRŮ VOLNÝCH, KTERÉ UMOŽNÍ ŘÁDNÉ SPALOVÁNÍ DÍKY PŘÍDATNÝM OTVORŮM PŘÍVODU VZDUCHU (NIKDY NENAKLÁDEJTE DŘEVO NAD ŘADU ŠAMOTOVÝCH CIHEL V TOPENIŠTI). TÍM TAKÉ PŘEDEJDETE PŘEHŘÁTÍ VAŠÍ KRBOVÉ VLOŽKY.**
- **POKUD SE V KOUŘOVODU VZNÍTÍ SAZE NEBO KREOZOT (OHEŇ V KOMÍNĚ), ZAVŘETE ÚPLNĚ PŘÍVOD VZDUCHU. IHNED VOLEJTE HASIČE.**

3.1 PRVNÍ ZATÁPĚNÍ

Během několika prvních zatápění se stanou dvě věci, dojde k vytvrzení laku a vnitřní díly krbové vložky získají své charakteristické provozní vlastnosti.

Při vytvrzování nátěru se odpařují některé chemické látky. Takové výpary nejsou jedovaté, mají pouze nepříjemný zápach. Výpary z čerstvých nátěrů také mohou spustit falešný poplach přes detektory kouře. Když tedy poprvé zapalujete oheň ve vašich kamnech, buďte připraveni otevřít dveře a okna a vyvětrat dům. Jak budou ohně ve vložce dosahovat vyšších teplot, většina lakovaných povrchů se brzy úplně vytvrdí. Zápach vytvrzovaného nátěru zmizí po jednom či dvou pořádných ohních.

Aby se lak pořádně vytvrdil a vložka dobře fungovala, zatopte nejdříve jedním či dvěma malými ohni. Potom dělejte větší a intenzivnější ohně, dokud nezmizí pach z vložky. Jakmile zmizí pach vypalovaného laku, vaše vložka je přichystána pro běžný provoz.

3.2 JAK ZAPÁLIT OHEŇ

Všichni, kdo zatápí dřevem, si většinou oblíbí jeden způsob zapalování ohně. Ať si zvolíte kterýkoli, cílem zůstává, aby se oheň co nejrychleji rozhořel. Oheň, který se rozhoří rychle, totiž produkuje méně kouře a v kouřovodu a komínu se díky tomu usadí méně kreozotu.

3.3 ÚDRŽBA KRBOVÝCH KAMEN

3.3.1 OBECNÉ RADY

Topení dřevem se od ostatních typů topení velmi liší. V jednotlivých částech domu totiž během dne a noci zaznamenáte různé výkyvy teplot. Toto je normální a zónové topení je tak pro zkušené uživatele krbových kamen na dřevo výhodou.

Neočekávejte, že vaše vložka na dřevo bude podávat stálý tepelný výkon. Je běžné, že po přiložení a rozhoření přiložených polen povrchová teplota kamen stoupne a pak zase s dohoříváním postupně klesne. Toto stoupání a klesání teplot můžete přizpůsobit domácímu provozu. Například, teplota v pokoji může být nižší, když jste aktivní, děláte domácí práce nebo vaříte a naopak můžete přitopit, když se nic neděje a vy si třeba čtete nebo sledujete televizi.

Dřevo hoří nejlépe v cyklech. Cyklus začíná, jakmile začne od žhavých uhlíků hořet nově naložené dřevo a končí, až toto dřevo shoří na uhlíky přibližně stejné velikosti, jako byly ty, od nichž dřevo chytlo. Nepokoušejte se dosáhnout stabilního tepelného výkonu tím, že budete do kamen přikládat v pravidelných intervalech po jednom polenu. Vždy přiložte nejméně tři, nejlépe však ještě více polen najednou, aby horko vyzařované z jednoho kusu pomohlo zapálit další polena vedle něj. Přiložené množství dřeva by mělo zajistit několik hodin vytápění. Množství přikládaných polen lze přizpůsobit množství tepla, které požadujeme.

Když přikládáte a topíte v cyklech, jen málokdy je třeba otevírat přední dvířka vložky, když oheň viditelně plápolá. Tento způsob je výhodný, protože během přikládání do plamenů je mnohem pravděpodobnější, že z vložky do místnosti unikne kouř. To obzvláště platí u kouřovodů s koleny v úhlu 90° a těmi, co jsou vedené po vnější zdi domu.

POKUD MUSÍTE DVÍŘKA OTEVŘÍT, KDYŽ OHEŇ VIDITELNĚ PLÁPOLÁ, OTEVŘETE NA NĚKOLIK MINUT PŘÍVOD VZDUCHU NAPLNO, POTOM DVÍŘKA ODJISTĚTE A POMALU OTEVŘETE.

3.3.2 ODSTRANĚNÍ POPELA

Při nepřetržitém topení by měl být popel z topeniště vyhrabáván a vynášen každý druhý nebo třetí den. Nedovolte, aby se popel v topeništi vršil do kupiček, péče o oheň by byla složitější.

Popel je nejlepší vynést po celonočním zatápění, kdy je vložka relativně chladná, nicméně komín má ještě dostatečný tah na to, aby dokázal odvést zvířený popel a nepustil ho do místnosti.

Poté, co odstraníte popel z vložky a umístíte ho do uzavíratelné nádoby vyrobené z nehořlavého materiálu, měli byste ho okamžitě vynést. Uzavřenou nádobu s popelem můžete umístit buď na nehořlavou podložku, nebo na zem daleko od všech hořlavých materiálů a na tak dlouho, dokud popel nevynesete či jinak nezlikvidujete. V popelu běžně najdete ještě žhavé uhlíky, které chladnou několik dní. Popel rozhodně ponechte v uzavřené nádobě do úplného vychladnutí, jestliže se ho zbavujete zahrabáním do země nebo ho chcete rozprášit po okolí. Do takové nádoby nesmíte vhazovat žádný jiný odpad.

POPEL NIKDY NESKLADUJTE DOMA, V NÁDOBĚ VYROBENÉ Z HOŘLAVÉHO MATERIÁLU, NEBO NA DŘEVĚNÉ PODLAZE.

MIMO ZAPALOVÁNÍ, PŘIKLÁDÁNÍ NEBO VYNDÁVÁNÍ ZBYTKŮ DŘEVA MĚJTE DVÍŘKA KAMEN PO CELOU DOBU ZAVŘENÁ, , ABYSTE ZABRÁNILI ÚNIKU KOUŘE.

3.3.3 ROZHRABÁNÍ ŽHAVÝCH UHLÍKŮ

Když si všimnete, že teplota v místnosti klesla, oživte oheň. V zadní části topeniště najdete většinu ze zbývajících žhavých uhlíků. Než přiložíte, nahrňte tyto uhlíky směrem ke dvířkům. Takové přemístění uhlíků má dva důvody. Zaprvé je soustředíte do místa, kudy do topeniště proudí vzduch nutný ke spalování, takže se nově přiložené dřevo rozhoří o to rychleji, a za druhé, nově přiložené dříví uhlíky prostě nezadusí. Kdybyste nechali uhlíky po krajích, nově přiložené dřevo by velmi dlouho doutnalo, než by chytlo.

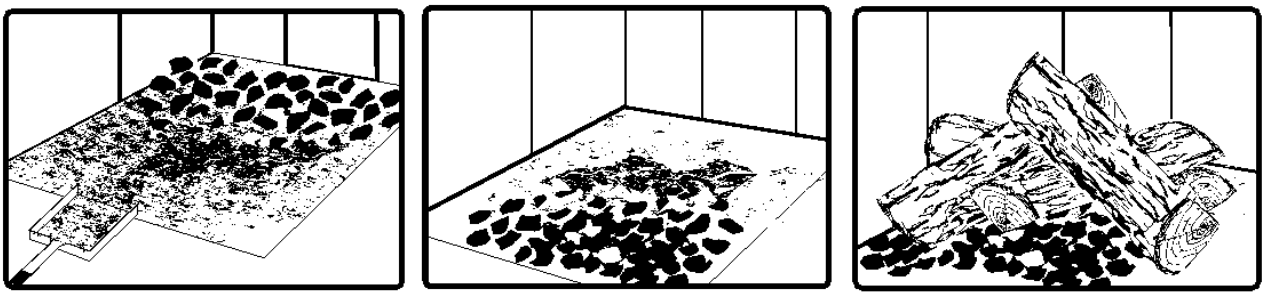

Nejprve odstraňte popel, potom nahrňte uhlíky směrem do přední části topeniště a pak přiložte a dřevo chytne od uhlíků.

3.3.4 ZAKLÁDÁNÍ OHNĚ NA ŽHAVÝCH UHLÍCÍCH

Během přikládání položte polena na uhlíky a za ně, ale ne příliš blízko ke sklu. Zavřete dvířka a naplno otevřete přívod vzduchu. Přívod vzduchu nechte na maximum, dokud nebude topeniště plné plamenů. Dřevo se musí opálit do černa a jeho hrany žhnout rudě. Když nově přiložené dřevo chytne, stane se několik věcí:

- plameny odvedou povrchovou vlhkost ze dřeva,
- na dřevě se vytvoří spálená vrstva, která zpomaluje uvolňování kouře,
- oheň rozpálí jednotlivé části topeniště, které pak odráží teplo ohně zpět do plamenů, a
- oheň rozehřeje komín a tím vytvoří silný a rovnoměrný tah, který vydrží po zbytek cyklu.

Ačkoliv je třeba nechat každé nově přiložené dříví pořádně rozpálit, aby hořelo čistě, nesmíte ho nechat naplno hořet déle než několik minut.

BĚHEM ROZHOŘÍVÁNÍ PŘILOŽENÉHO DŘÍVÍ NENECHÁVEJTE KRBOVOU VLOŽKU BEZ DOZORU.

Když necháte rozpálit přiložené dříví, vložku i kouřovod, výsledkem bude nárůst tepla vyzařovaného z krbové vložky. Tento nárůst tepla přijde vhod, pokud teplota v místnosti klesla níže, než je žádoucí, ale stejně tak může být nepříjemný, pokud je teplota v místnosti již dostatečná. Nechte proto každou várku dřeva shořet natolik, že se prostor začne před další nakládkou lehce ochlazovat. Nechat prostor vychladnout před přiložením je jedním z tajemství čistého spalování a efektivního zónového vytápění.

3.3.5 SNÍŽENÍ PŘÍVODU VZDUCHU

Jakmile se dříví, topeniště a komín rozpálí, začněte kvůli rovnoměrnému hoření snižovat přívod vzduchu.

Během snižování přívodu vzduchu se stanou dvě důležité věci. Zaprvé, rychlé rozhoření zpomalí šíření tepelné energie ve dřevě na delší časový úsek. Zadruhé, sníží se a zpomalí množství zplodin odcházejících z vložky do kouřovodu, takže zůstane více času na přenos tepla ze zplodin. Tento jev je patrný, když se během snížení přívodu vzduchu viditelně zpomalí plameny. To je známka toho, že proces hoření ve vložce je v tu chvíli nejefektivnější.

Pokud se ovšem plameny zmenší natolik, že téměř zmizí, znamená to, že jste přívod vzduchu snížili příliš brzy nebo, že je dřevo mokřejší, než by mělo ideálně být. Pokud máte dobré palivo a správně regulujete přívod vzduchu, plameny by se měly i přes snížený přívod vzduchu zpomalit ale zároveň zůstat stejně velké a rovnoměrné.

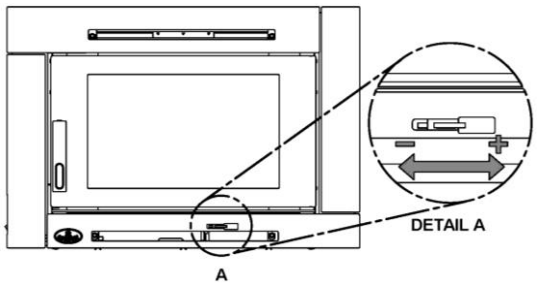

3.3.6 TYPY OHŇŮ PRO RŮZNÉ POTŘEBY

Regulace přívodu vzduchu není jediný způsob, jak patřičně reagovat tepelným výkonem vložky na požadavek teploty, které chceme dosáhnout. Váš dům bude v říjnu potřebovat mnohem méně tepla než v lednu, aby v něm bylo příjemně. Pokud na podzim naložíte topeniště na maximum, buď celý prostor přetopíte, nebo vložku stáhnete natolik, že oheň bude kouřit a nebude hořet efektivně. Níže uvádíme několik doporučení, jaký typ ohně se hodí pro různé konkrétní potřeby.

3.3.6.1 Malý oheň, který má z domu vypudit chlad

Chcete-li vytvořit malý oheň, který bude produkovat nízký tepelný výkon, použijte malé kousky dřeva a do topeniště je naložte křížem krážem. Jednotlivé kousky by měly mít pouze 75 mm až 100 mm v průměru. Po shrnutí uhlíků, položte dva kusy vzájemně rovnoběžně z rohu do rohu topeniště a přes ně položte další dva, tentokrát v opačném směru. Otevřete přívod vzduchu na maximum a přívod snižte až poté, co se dřevo plně rozhoří. Tento typ ohně je dobrý pro mírné počasí, když se pohybujete kolem vložky a máte čas do ní přikládat, protože by vám měl poskytnout dostatek tepla na čtyři a více hodin. Pro udržování malých ohňů jako je tento jsou vhodné měkčí dřeviny, abyste snížili pravděpodobnost přehřátí domu.

3.3.6.2 Dlouhotrvající ohně s nízkým tepelným výkonem

Když potřebujete udělat oheň, který vydrží až osm hodin, aniž by produkoval intenzivní teplo, tak použijte malé kousky tvrdého dřeva a do topeniště je naskládejte těsně vedle sebe. Nechte oheň rozhořet dostatečně dlouho, aby povrch polen úplně zčernal a až potom snižte přívod vzduchu. Než odejdete od kamen, ujistěte se, že oheň hoří jasným plamenem.

3.3.6.3 Oheň s vysokým tepelným výkonem pro studené počasí

Pokud chcete ve studeném počasí hodně tepla, budete potřebovat jasný a stabilní oheň. Zde přichází na řadu ta největší polena tvrdého dřeva, co máte. Ty největší kusy naskládejte do zadní části topeniště a zbytek polen naskládejte kompaktně jedno na druhé. Oheň s takto hustě poskládanými poleny hoří nejdéle ze všech typů ohňů, které ve vložce můžete udělat.

Při stavbě takového ohně musíte být opatrní, protože když přívod vzduchu stáhnete až příliš, může se stát, že oheň udusíte. Než odejdete od kamen, ujistěte se, že oheň hoří jasným plamenem. Dřevo by v topeništi mělo být naskládáno směrem zepředu dozadu (sever-jih).

3.3.6.4 Maximální délky jednotlivých cyklů hoření

Délka cyklu hoření je čas od přiložení dřeva na uhlíky do jeho shoření na uhlíky velikosti těch, na něž jste dřevo přikládali. Fáze hoření plamenem trvá přibližně první polovinu cyklu hoření a ve druhé polovině jsou v topeništi uhlíky a malý nebo žádný plamen. Délku hoření v krbové vložky v obou polovinách cyklu ovlivňuje několik věcí, jako např.:

- velikost topeniště,
- množství přiloženého dřeva,
- typ dřeva, které přikládáte,
- obsah vlhka ve dřevě,
- velikost místnosti, která se má vytopit,
- podnebný pás, v němž žijete, a
- roční období.

Níže uvedená tabulka poskytuje velmi obecné údaje o maximálních délkách jednotlivých cyklů hoření v závislosti na objemu topeniště.

OBJEM TOPENIŠTĚ	MAXIMÁLNÍ DOBA HOŘENÍ
< 0,042 m^3	3 až 5 hodin
0,042 m^3 až 0,056 m^3	5 až 6 hodin
0,056 m^3 až 0,071 m^3	6 až 8 hodin
0,071 m^3 až 0,085 m^3	8 až 9 hodin
> 0,085 m^3	9 až 10 hodin

Dlouhodobé hoření nemusí nutně vypovídat o efektivním provozu vložky. Pokud jste doma během dne a jste schopni se o oheň postarat, je lepší udělat menší oheň, který vydrží topit tři až čtyři hodiny, než naložit do kamen co nejvíc, aby hořela déle. Při kratší délce cyklu lépe přizpůsobíte tepelný výkon vložky požadavkům na vytopení daného prostoru.

3.4 PROVOZ VĚTRÁKU

1. Větrák zapněte, až vložka dosáhne provozní teploty (přibližně jedna hodina). Zvýšený pohyb vzduchu z větráku odvede teplo a ovlivní účinnost spalování na začátku cyklu.

2. ***POZNÁMKA: UJISTĚTE SE, ŽE PŘÍVODNÍ KABEL SE NIKDE NEDOTÝKÁ POVRCHU KRBOVÉ VLOŽKY, ABY SE PŘEDEŠLO ÚRAZU ELEKTRICKÝM PROUDEM NEBO ŠKODÁM ZPŮSOBENÝM POŽÁREM. PŘÍVODNÍ KABEL NESMÍ VÉST POD KRBOVOU VLOŽKOU.***

3. Větrák zapínejte a vypínejte pomocí ovladače s nastavením rychlosti, který je umístěn na levé straně větráku pod spodní mřížkou. Vypínač má polohy Vypnuto a Vysoký výkon, který lze plynule upravit až na Nízký výkon.

4 ÚDRŽBA

Mějte na paměti, že při montáži krbové vložky kamna na dřevo je třeba nechat přístup k odvodu spalin a komínovému průduchu.

Údržbu by měl provádět k tomu vyškolený technik.

4.1 ÚDRŽBA KRBOVÉ VLOŽKY

Budete-li vaši krbovou vložku správně používat a náležitě se o ni starat, bude vám spolehlivě sloužit po mnoho let. Některé z vnitřních částí topeniště, např. šamotové cihly, odrazné desky a trubky přívodu vzduchu, se vlivem vysokých teplot časem opotřebují. Poškozené části byste vždy měli nahradit originálními díly (viz **Příloha 8: *Schéma výrobku a seznam dílů***). Zakládání ohně na žhavých uhlících žádné předčasné poškození výrobku nezpůsobí. Pokud však necháte po celou

dobu cyklu oheň hořet s přívodem vzduchu otevřeným na maximum, může po čase dojít k poškození vložky. Čím vyšší teploty dosahují plameny v jednotlivých cyklech, tím dříve dojde k poškození zmíněných dílů. Z toho důvodu **nikdy neodcházejte od vložky, do které přiložíte a dřevo necháte rozhořet na žhavých uhlících**.

4.1.1 ČIŠTĚNÍ SKLA NA DVÍŘKÁCH

Za normálních podmínek by sklo na dvířkách mělo zůstat relativně čisté. Máte-li dostatečně suché dřevo a postupujete podle instrukcí v tomto návodu, usadí se vám asi po týdnu užívání na vnitřní straně skla bělavá, prášková usazenina. Jde o běžnou věc a usazeninu lehce odstraníte po zchladnutí vložky vlhkým hadrem nebo namočeným papírovým ručníkem. Místo po odstranění usazeniny osušte. **Sklo nikdy nečistěte, když je vložka rozpálená.**

Na jaře a na podzim, když ve vložce topíte na nižší teplotu, se mohou ve spodních rozích skla tvořit světle hnědé skvrny. To znamená, že oheň kouří a část kouře se sráží na skle. Za mírného počasí je někdy lepší nechat oheň vyhasnout než ho udržovat, aby nezhasnul. K vyhnání chladu z vašeho domu použijte techniku stavění ohně popsanou výše.

Vytvoří-li se na skle hnědé skvrny, odstraňte je speciálními čistícími prostředky určenými pro čištění skel na krbových kamnech. **K čištění skla nepoužívejte brusný papír či jiná abraziva.**

Usazeniny na skle dvířek jsou nejlepším ukazatelem kvality vašeho dříví a jestli vložku používáte správným způsobem. Cílem je udržet sklo čisté bez hnědých skvrn. Budou-li se hnědé skvrny na skle tvořit i nadále, je třeba změnit buď palivo nebo způsob, jakým vložku užíváte. Skvrny na skle znamenají, že se dřevo zcela nevznítí, takže pak více kouří a v komínu se rychleji tvoří kreozot.

Pokud se od krajů skla tvoří hnědé pruhy, je načase vyměnit těsnění kolem skla. Samolepící těsnění na sklo dvířek je k dostání u vašeho prodejce krbových kamen. Těsnění vyměňte dle pokynů v oddíle 4.1.4 této příručky.

Dvířky nebouchejte, aby nedošlo k poškození skla. Jestliže je sklo rozbité, krbovou vložku přestaňte

používat.

NASTAVENÍ DVÍŘEK

Aby mohla kamna co nejefektivněji hořet, musí dvířka do topeniště dokonale těsnit. Proto pravidelně kontrolujte těsnění, zda dobře drží a těsně přiléhá. Vzduchotěsnost zlepšíte jednoduchým nastavením západky. Chcete-li zvýšit tlak na těsnění, odstraňte jednu podložku (B). Pro jeho snížení například v případě, že vyměňujete těsnění, vložte 2 podložky.

1. Odstraňte 2 sřoubky (A), které drží destičku držadla (B) a odeberte/přidejte distanční podložku.
2. Opět připevněte destičku držadla pomocí 2 šroubů.

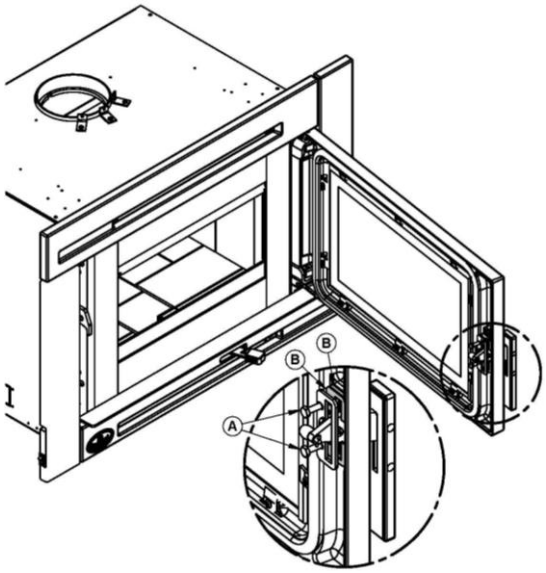

4.1.2 VÝMĚNA TĚSNĚNÍ DVÍŘEK

Je třeba udržovat těsnění dvířek v dobrém stavu. Nejméně po roce užívání kamen se těsnění stlačí a ztvrdne, takže kolem něj může začít proudit vzduch. Stav těsnění dvířek lze vyzkoušet zavřením proužku papíru do dveří. Těsnost vyzkoušejte po celém obvodu dveří. Jestliže proužek papíru v některém místě vyklouzne a spadne na zem, nastal čas těsnění vyměnit.

Správné náhradní těsnění je k dostání u vašeho prodejce krbových kamen. Abyste dvířka dobře utěsnili, je třeba hlídat průměr a hustotu těsnění.

Dvířka položte přední stranou na něco měkkého, např. kousek koberce. Tahem a páčením starým šroubovákem odtrhněte staré těsnění z dvířek. Šroubovákem potom odstraňte z dvířek staré lepidlo. Nyní naneste do drážky dvířek pro těsnění 6 mm velkou kapku silikonu do vysokých teplot. Začněte v polovině dvířek na straně s panty a zatlačte těsnění do drážky. Těsnění nenatahujte. Po uříznutí nechte na konci asi 12 mm, které zatlačte do drážky. Uvolněná vlákna zastrčte pod těsnění a do silikonu. Dvířka zavřete a krbová vložka dalších 24 hodin nepoužívejte.

4.1.3 VÝMĚNA TĚSNĚNÍ SKLA ANEBO SAMOTNÉHO SKLA

Když měníte těsnění dvířek, je dobré vyměnit i těsnění skla. Těsnění je ploché, má na sobě vrstvu lepidla a je z tkaného skleněného vlákna. Odstraňte upevňovací šrouby a úchytky, které drží sklo. Vyjměte ho a odtrhněte staré těsnění. Sklo při této příležitosti celé pořádně umyjte.

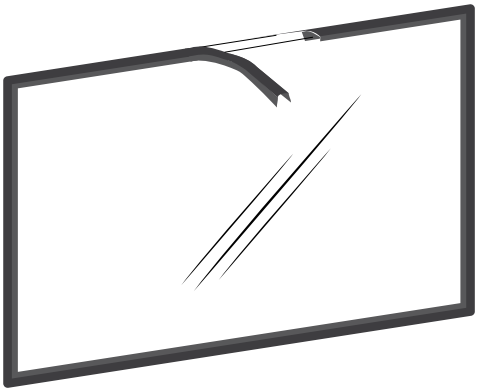

Těsnění musí být umístěno tak, že jeho střed prochází okrajem skla. K usnadnění práce sejměte z těsnění část papíru, který kryje lepidlo, a položte si těsnění na stůl lepidlem nahoru. Jeden z konců těsnění přilepte v polovině jedné ze stran a tlakem na hranu přilepte sklo k těsnění. Dejte pozor, aby hrana skla procházela středem těsnění. Odtrněte další kus krycího papíru a sklem otáčejte tak, abyste na těsnění tlakem přilepili další část skla. Těsnění nenatahujte. Pokračujte, až se dostanete na začátek a těsnění odstřihněte tak, aby k němu přesně doléhalo. Nyní přitlačte těsnění po celé délce na sklo, aby jeho hranu krylo z obou stran. Namontujte sklo zpět. Pozor, sklo musí být přesně ve středu dvířek. Šrouby příliš neutahujte. Pamatujte, že dvě nejčastější příčiny rozbitého skla ve dvířkách jsou nesprávné umístění a přetažení upevňovacích šroubů.

Dvířky se sklem nebouchejte a ani jinak je nezatěžujte. **POKUD JE SKLO ROZBITÉ, KRBOVOU VLOŽKU NEPOUŽÍVEJTE**. Sklo vyměníte stejným postupem popsaným výše.

Sklo (D) vyměníte tak, že odstraníte osm šroubů (A), osm úchytek skla (B) a kovové rámy (C). Vyjměte poškozené sklo a vložte nové. Ujistěte se, že na náhradním skle je těsnění (viz výše popsaný postup). Na místo potom vsaďte kovové rámy, úchytky skla a celé pak šrouby připevněte k rámu dvířek (E).

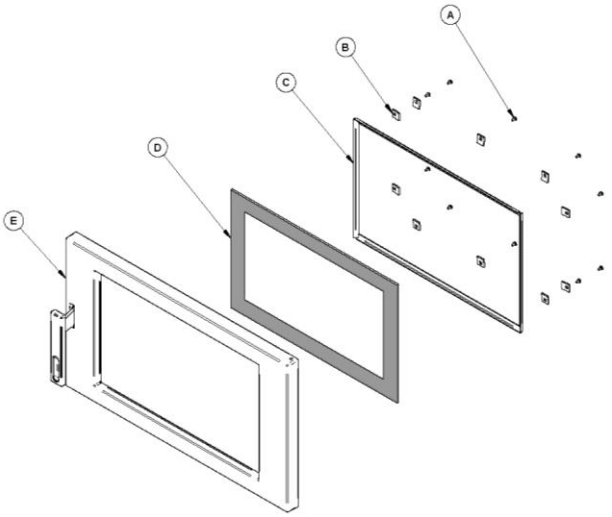

4.1.4 ČIŠTĚNÍ A NATÍRÁNÍ KRBOVÉ VLOŽKY

Krbová vložka se nesmí čistit ani natírat za horka. Natřené plochy otírejte vlhkým hadrem. Abrazivní čistící prostředky kovové plochy poškrábou. Chcete-li zachovat povrchovou úpravu kovových částí v jejím původním lesku, používejte pouze navlhčený hadřík.

Pokud lak poškrábete nebo poničíte, můžete kamna celá přetřít žáruvzdornou barvou. Než začnete natírat, zdrsněte povrch jemným brusným papírem, otřete, abyste odstranili veškerý prach, a naneste barvu ve dvou tenkých vrstvách. K dosažení co nejlepšího výsledku použijte původní barvu, která byla použita na vložce poprvé. Tyto barvy jsou k dostání ve spreji. Více informací u vašeho prodejce.

4.2 KOMÍN A ÚDRŽBA SYSTÉMU ODVODU SPALIN

4.2.1 PROČ JE NUTNÉ ČISTIT KOMÍN

Kouř ze dřeva může kondenzovat uvnitř komína a systému odvodu spalin, kde vytváří hořlavou usazeninu zvanou kreozot. Pokud se v komínu usadí kreozot, může dojít během topení k jeho vznícení a oheň o vysoké teplotě může dále pokračovat až do horní části komína. Nebezpečný oheň může zničit i ty nejlepší systémy odvodu spalin. Tlustou vrstvu kreozotu vytvoří poměrně rychle hlavně doutnající a kouřící ohně. Pokud tedy předejdete doutnání a zplodiny jdoucí do komínu budou téměř čisté, kreozot se bude tvořit pomaleji. Tato krbová vložka má veškeré vlastnosti, aby v ní bylo možné udělat čistý oheň s minimálním nebo žádným kouřem a tím co nejvíce snížit množství kreozotu v komíně.

4.2.2 JAK ČASTO ČISTIT KOMÍN?

Je zcela nemožné předvídat kolik a jak rychle se ve vašem komínu vytvoří kreozotu. Proto je důležité, abyste po uvedení vložky do provozu několik měsíců kontrolovali v měsíčních intervalech komín a zjistili, jak rychle se kreozot tvoří. I když se bude kreozot tvořit pomalu, měli byste komín čistit a kontrolovat alespoň jednou za rok. Obzvláště důležitá je před zapálením ohně po delší odstávce vložky kontrola komínu, zda není ucpaný.

Informace o tom, jak se vypořádat s ohněm v komíně vám podají hasiči nebo příslušný odbor místní samosprávy. Vytvořte si jasný, srozumitelný plán, jak zvládnout případný oheň v komíně.

4.2.3 ČIŠTĚNÍ KOMÍNU

Čištění komínu může obtížná a nebezpečná práce. Jestliže nemáte s čištěním komínů zkušenosti, asi bude napoprvé nejlepší najmout si kominíka, aby komín vymetl a zkontroloval. Sledujte, co kominík dělá, a pak se rozhodněte, zda čištění příště zvládnete sami nebo ho přenecháte odborníkovi.

Nejběžněji používané pomůcky jsou čistící tyče se závitem a tuhé plastové kartáče. Kartáč protáhněte nahoru a dolů kouřovodem, abyste z něj odstranili kreozot.

Komín byste měli nechat kontrolovat pravidelně právě kvůli vznikajícím usazeninám kreozotu. Kontrolu a čištění komínu můžete provést po odstranění odrazné desky.

VAROVÁNÍ: PROVOZOVÁNÍ KRBOVÉ VLOŽKY Osburn MATRIX BEZ ODRAZNÉ DESKY MŮŽE VÉST K NEBEZPEČNĚ VYSOKÝM TEPLOTÁM A SITUACÍM A K PORUŠENÍ PODMÍNEK ZÁRUKY A JEJÍMU NÁSLEDNÉMU ZRUŠENÍ.

POZNÁMKA: Než do krbové vložky nainstalujete šamotové cihly, všechny nejdříve zkontrolujte, zda nejsou rozbité či jakkoliv poškozené a všechny poškozené kusy vyměňte. Šamotové cihly kontrolujte alespoň jednou ročně a všechny poničené či rozbité nahraďte novými. Kontrolu a čištění komínu lze provést přes snímatelnou odraznou desku.

ČÁST B – MONTÁŽ

5 BEZPEČNOSTNÍ INFORMACE

• POUŽÍVÁNÍ DÍLŮ POŘÍZENÝCH Z RŮZNÝCH ZDROJŮ NEBO ÚPRAVY JEDNOTLIVÝCH DÍLŮ MOHOU BÝT NEBEZPEČNÉ. VEŠKERÉ PLÁNOVANÉ ZMĚNY PŘEDEM KONZULTUJTE SE SPOLEČNOSTÍ STOVE BUILDER INTERNATIONAL INC.

• JAKÉKOLIV ÚPRAVY ZAŘÍZENÍ, KTERÉ NEBYLY PÍSEMNĚ SCHVÁLENY AUTORIZOVANOU ZKUŠEBNOU PORUŠUJÍ USTANOVENÍ STAVEBNÍHO ZÁKONA.

5.1 MINIMÁLNÍ VZDÁLENOST OD STĚN A HOŘLAVÝCH MATERIÁLŮ

Vzdálenosti uvedené v tomto oddíle byly stanoveny na základě testování v souladu s bezpečnostní normou EN 13240. V případě, že bude vložka stát minimálně v uvedené vzdálenosti nebo dále, nemůže za normálních i mimořádných okolností dojít k přehřátí hořlavých povrchů.

Žádná z částí vložky či kouřovodu nesmí stát k hořlavým materiálům blíže, než ve zde uvedené minimální vzdálenosti.

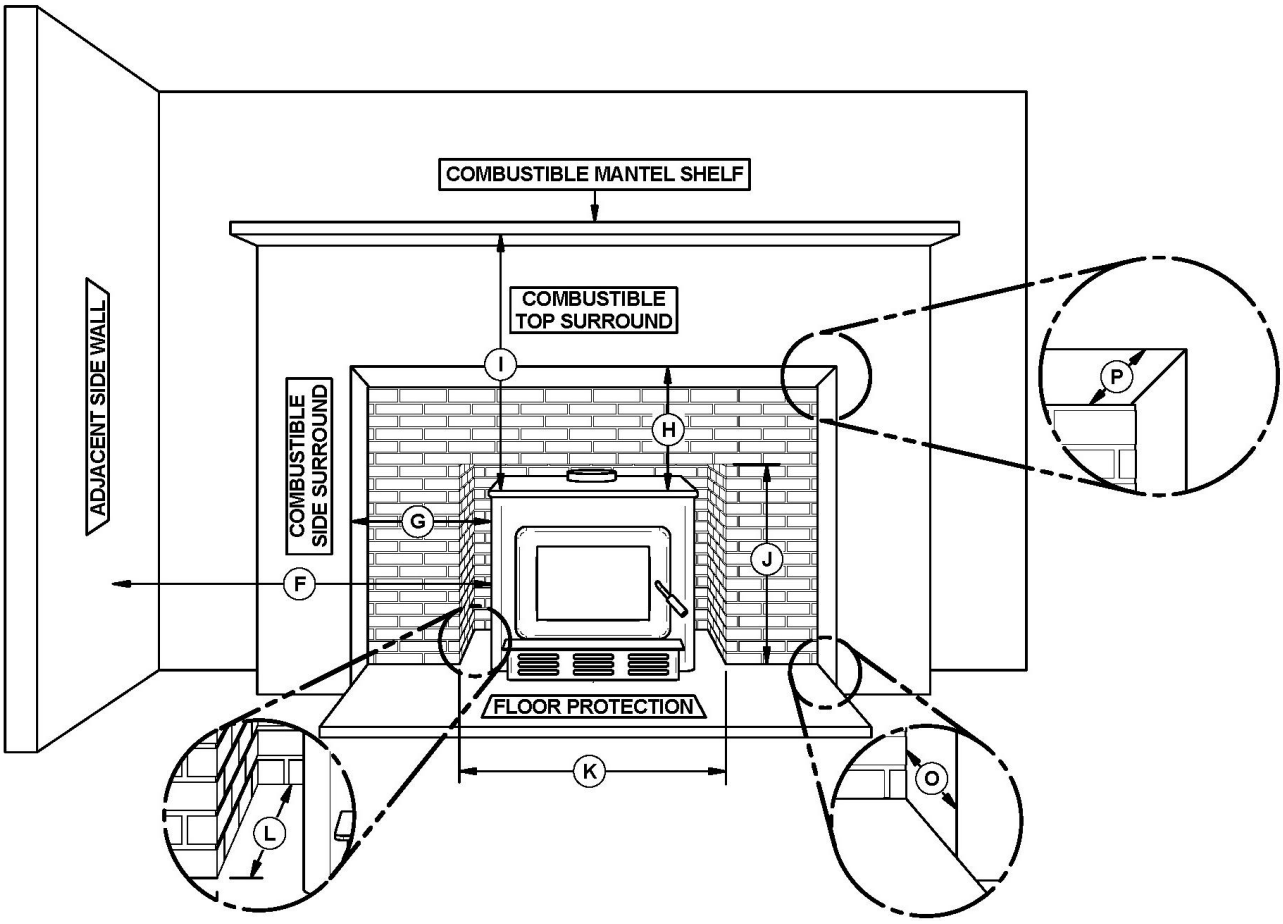

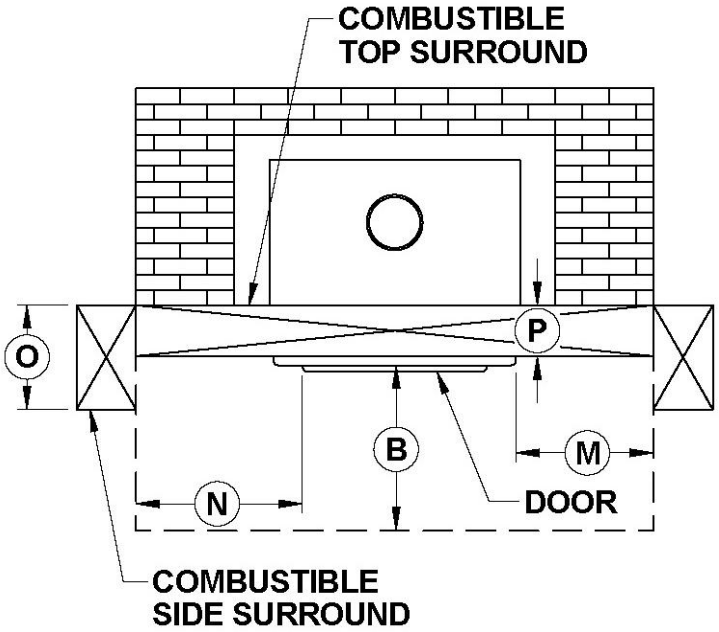

	VZDÁLENOSTI
F	406 mm
G	305 mm
H	508 mm
I	559 mm

	MINIMÁLNÍ ROZMĚRY VYZDĚNÉHO OTVORU
J	603 mm
K	733 mm
L	498 mm

	PODLOŽKA POD KAMNA
B	457 mm – Poznámka 1
M	203 mm

	MAXIMÁLNÍ TLOUŠŤKA
O	305 mm
P	25 mm

Minimální vzdálenost od podlahy ke stropu: 213 cm

Poznámka 1 : Od otvoru dvířek.

Plocha pod podložkou a krbovou vložkou může být pouze z nehořlavých materiálů. Veškeré stavební prvky přímo obklopující krbovou vložku musí být vyrobeny z nehořlavých materiálů až ke stropu, pokud není u obrázků výše (obruba, římsa a přilehlé zdi) uvedeno jinak (tzn., že by mohly být z hořlavého materiálu).

5.2 KRBOVÁ ŘÍMSA – SHODA S POŽÁRNÍMI PŘEDPISY

Aby byly dodrženy požární předpisy u již existující římsy nebo u římsy z hořlavého materiálu, kterou chcete namontovat, postupujte dle údajů v tabulce a u obrázků uvedených níže. Například, římsa s hloubkou 241 mm (hodnota (X)) musí být namontována minimálně 559 mm (hodnota (I)) nad krbovou vložku (viz obrázek níže). Různé další rozměry římsy jsou uvedeny v tabulce níže. Přesto, žádná římsa z hořlavého materiálu nesmí být namontována níže než 559 mm od horního okraje krbové vložky. Jestliže v tabulce není uvedena hloubka vaší římsy, připočtěte k rozměru hloubky vaší římsy 318 mm a získáte bezpečnou vzdálenost pro její umístění. Například, bezepčné umístění pro římsu s rozměrem 267 mm bude 585 mm nad horním orkajem krbové vložky (318 mm) + 267 mm).

MAXIMÁLNÍ ROZMĚR ŘÍMSY (X)	VZDÁLENOST ŘÍMSY (I)
203 mm	473 mm
254 mm	524 mm
305 mm	575 mm

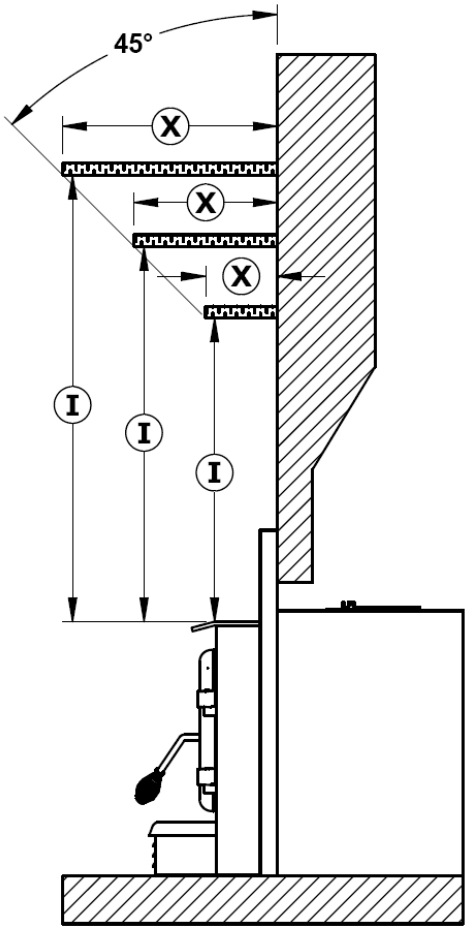

5.3 Umístění krbové vložky

Čím více je krbová vložka vystrčená do místnosti, tím větší je přenos tepla do prostoru ven. Jestliže si přejete mít krbovou vložku vystrčenou, přední horní hranu pláště krbové vložky umístěte v rovině s obezdívkou krbu. V opačném případě můžete krbovou vložku posunout směrem dozadu až o 89 mm nebo do kterékoliv pozice mezi. Vybrané umístění bude záviset na vašich potřebách pro celou montáž (tam, kde je překlad menší než 152mm a hloubka větší než 318 mm).

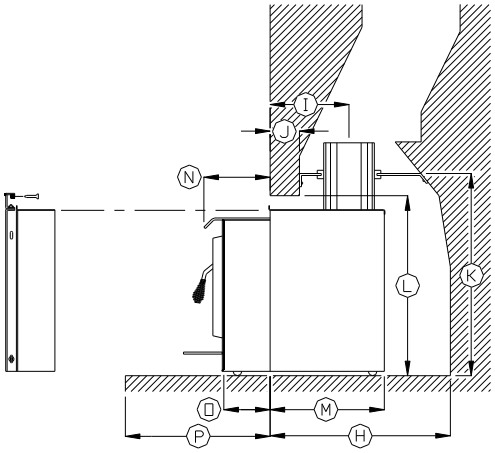

MAXIMÁLNÍ VYSTRČENÍ	I	J	L	M	N	O	P	PLÁŠŤ
MILIMETRY	216	165	584-711	368	203	152	610	V rovině s obezdívkou
MINIMÁLNÍ VYSTRČENÍ	I	J	L	M	N	O	P	PLÁŠŤ
MILIMETRY	305	254	584-711	457	114	64	521	Posunuto vzad o 89 mm

6 VENTILÁTOR

6.1 OBECNÉ

Ventilační system, tvořený komínem a komínovou vložkou, funguje jako motor, který pohání celý system topení dřevem. Ani ta nejlepší krbová vložka nebude bezpečně a účinně fungovat, jestliže nebude připojena k vhodnému komínu a komínové vložce.

Teplo ze zplodin, které jde z krbové vložky do komína, není odpadním teplem. Díky tomuto teplu se v komíně vytváří tah, který vtáhne vzduch ze spalování, udrží kouř unvitř krbové vložky a zplodiny bezpečně odvětrává ven. Teplo ve zplodinách si můžete představovat jako palivo, které používá komín, aby měl tah.

6.1.1 PŘÍVOD VZDUCHU V TRADIČNÍCH DOMECH

Nejbezpečnějším a nejspolehlivějším zdrojem vzduchu pro vaše kamna je místnost, v níž kamna stojí. Vzduch v místnosti je předehřán, takže neochlazuje oheň a jeho dostupnost není ovlivněna tlakem větru na dům. Navzdory všeobecným obavám vniká do všech moderních zaizolovaných a zateplených domů tolik vzduchu, že o jeho přívod do kamen nemusíte mít obavy. Jediný případ, kdy může dojít k nedostatečném přívodu vzduchu, je během použití výkonné kuchyňské digestoře, která může způsobit, že tlak v domě bude vůči venkovnímu tlaku negativní.

Pokud se rozhodnete instalovat trubky přívodu vzduchu skrz zeď domu, mějte na paměti, že tlak v nich ovlivňuje větrné počasí. Jestliže zaznamenáte změny ve výkonu vašich kamen při větrném počasí, obzvláště pak obláčky kouře unikající z kamen, měli byste vnější přívod vzduchu od kamen odpojit a demontovat ho. Za větrného počasí může negativní tlak v přívodu zvenčí vytáhnout zpětným tahem horké plyny ven. U vnějšího přívodu vzduchu alespoň jednou ročně při čištění celého systému zkontrolujte, zda v něm nejsou saze.

6.2 KRYCÍ DESKA DO KOMÍNA

Abyste snížili možnost , že by se vám vyzděným komínem dostal do místnosti studený vzduch, zrovna když v krbové vložce nehoří oheň, doporučujeme nainstalovat krycí desku do komína vyrobenou z kovového plátu ((A) na obrázku níže). Jakmile bude mít krycí deska správné rozměry, vyřízněte do ní díru na trubku, která bude o něco větší, než je průměr komínové vložky, a skrz ni protáhněte komínovou vložku. Umístěte krycí desku na místo a tam ji přitlučte stavebními hřebíky do spár. Konečně, utěsněte spáry mezi deskou a zdí silikonem vhodným do vysokých teplot a potom použijte cement z kamen abyste utěsnili prostor mezi trubkou a zdí.

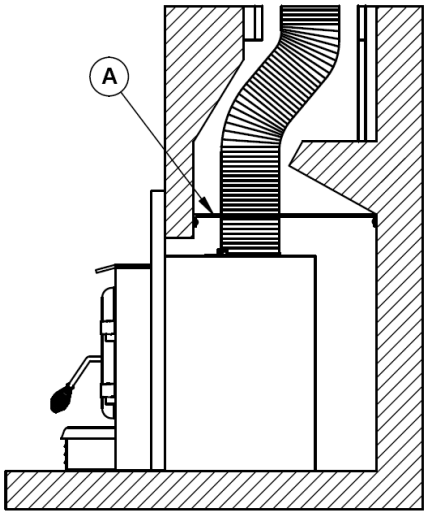

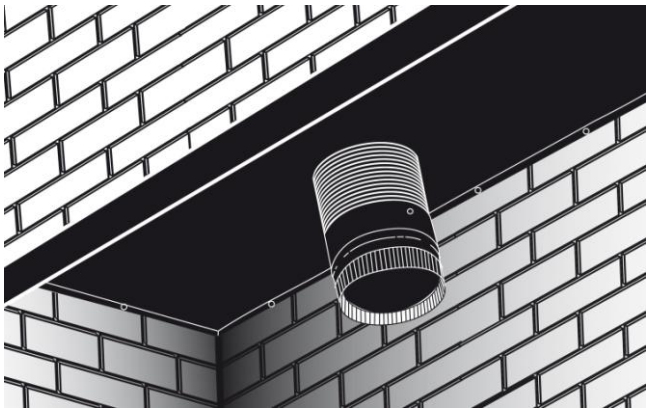

6.3 VHODNÉ KOMÍNY

Krbová vložka bude poskytovat optimální účinnost a výkon, když bude připojena ke komínové vložce o průměru 152 mm. Komínová zděř může mít průměr alespoň 127 mm v případě, že umožní řádné odkouření zplodin. Takové uspořádání musí být schváleno a ověřeno kvalifikovaným technikem. Pokud ne, průměr kouřovodu by měl být 152 mm. Ke zmenšení průměru komínové vložky na méně než 152 mm by mělo dojít pouze v případě, že celková výška zděného komínu bude větší než 6 m.

6.4 MONTÁŽ KOMÍNOVÉ VLOŽKY

K dosažení uspokojivého výkonu doporučujeme použít komínovou vložku (pevnou nebo pružnou). K zajištění optimálního tahu take doporučujeme přidat alespoň 305 mm pevné vložky mezi horní okraj zděného komínu a stříšku proti dešti. Ve všech případech byste měli komínové vložky montovat dle pokynů výrobce, včetně pokynů týkajících se prodloužené části nad zděným komínem.

UPOZORNĚNÍ PRO TECHNIKA: Až budete před instalací kouřovodu vkládat krbovou vložku do krbu, umístěte ji do otvoru tak, aby přední horní hrana pláště byla v rovině s obezdívkou krbu.

Pokud k zajištění krbové vložky používáte kotevní šrouby nebo kotvy, označte si místa pro díry s krbovou vložkou na místě. Vložku poté vyjměte a umístěte kotvy.

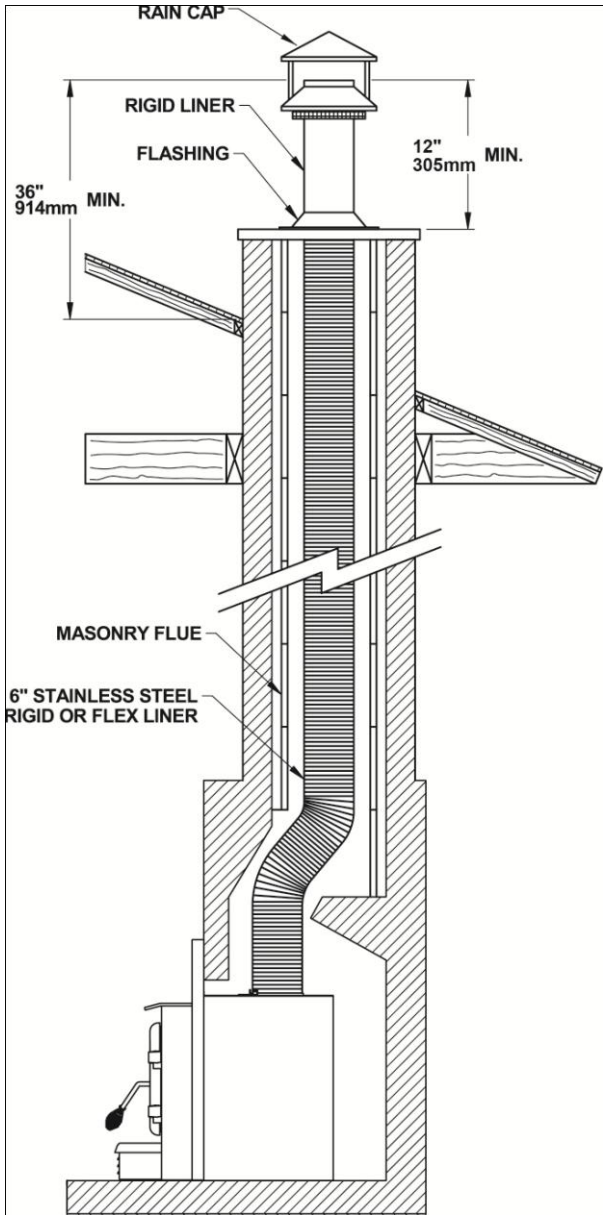

PŘÍLOHA 1: MONTÁŽ KRYTU DVÍŘEK

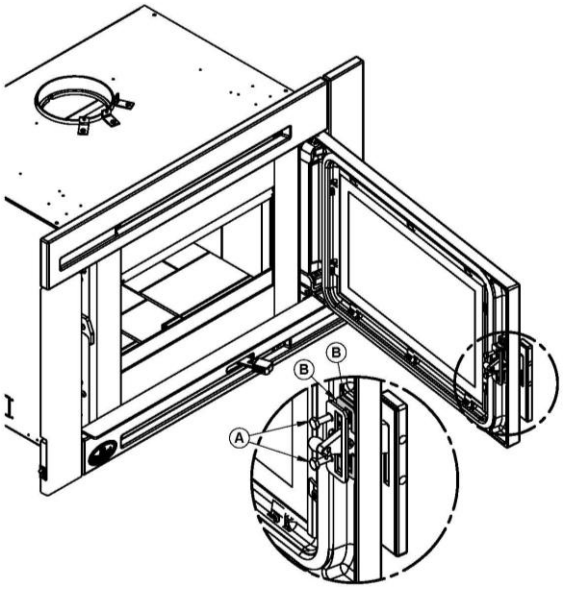

- Odstraňte západku (M) a znovu šrouby (L), které se připevňují do otvorů..
- **Poznámka:** Aby se zabránilo pádu dveřÍ kvůli své hmotnosti, požádejte o pomoc jiné osoby za účelem provedení následujících kroků**.**
- Odstraňte šrouby (L) zajišťující panty dveří.
- Otočte dvířka o 180 ° C a zajistěte panty na druhé straně. Je důležité, aby jste znovu umístili šrouby do otvorů po odstranění dveří.

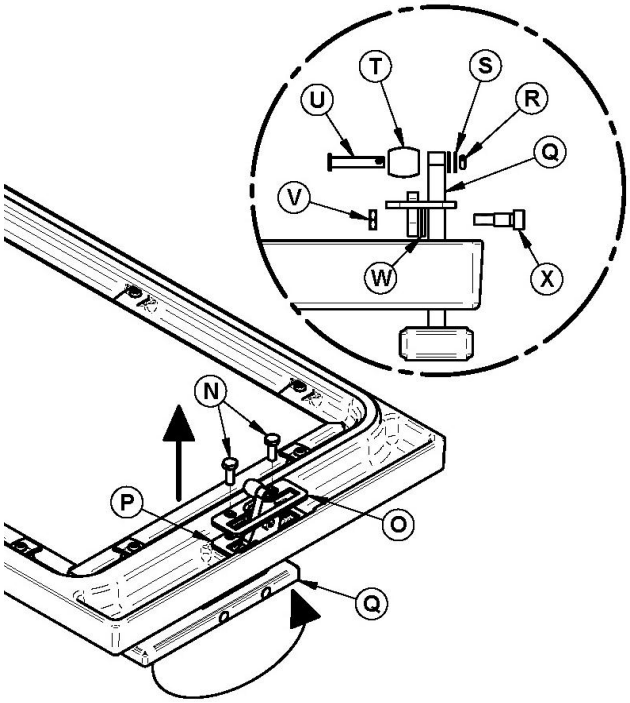

- Chcete-li obrátit kliku (Q), vyjměte čep pružiny (R), 2 podložky (S), západku (T) a válcový kolík (U).
- Vyšroubujte 2 šrouby (N), které drží rukojeť (O) na místě a distanční podložky (P).
- • Odšroubujte matici (V) a teprve potom šroub (X), který drží kliku (Q) a podložku (W) na rukojeti (O).
- Vyjměte kliku (Q), otočte o půl otáčky a znovu nainstalujte na stejné místo. Dejte zpět rozpěrky (P).
- Sestavte rukojeť (O) spolu s podložkou (W) na klice (Q), se šroubem (X) a maticí (V). Ujistěte se, že jsou součásti správně sestaveny.
- Zajistěte rukojeť(O) s 2-mi šrouby (N).
- Znovu sestavte válcový kolík (U) a sevřete západku (T) spolu se 2-mi podložkami (S) a zajistěte závlačkou (R).
- Chcete-li upravit těsnost dveří, řiďte se pokyny viz. Sekce 5.1.2.

PŘÍLOHA 2: MONTÁŽ SYSTÉMU EXTERNÍHO PŘÍVODU VZDUCHU

Krok 1:

Pomocí štípacích kleští odstraňte z boku krbové vložky kryt přívodu vzduchu na levé, nebo pravé straně, podle vaší potřeby.

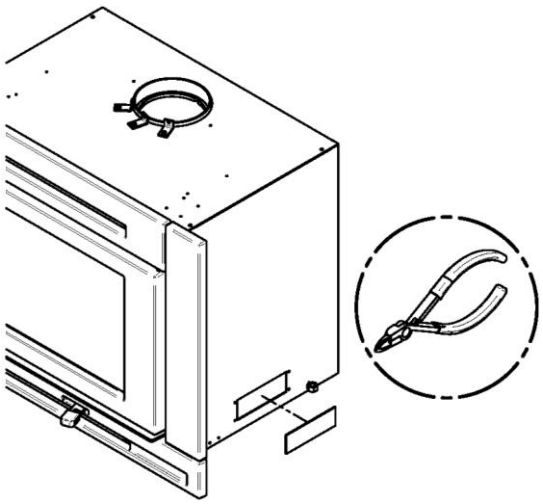

Krok 2:

Použijte k instalaci adaptér pro napojení venkovního vzduchu do krbové vložky (B) a zajistěte jej 4-mi šrouby (C). Pro uchycení flexibilní hadice € použijte stahovací hliníkové pásky (D). Otvor ve stěně zakryjte mřížkou (F).

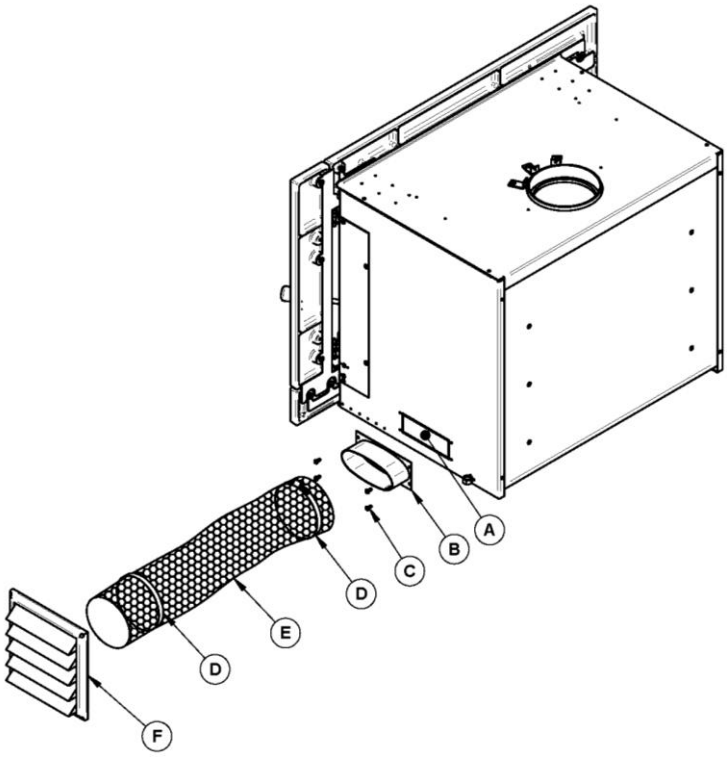

PŘÍLOHA 3: MONTÁŽ OPLÁŠTĚNÍ KRBOVÉ VLOŽKY

Poznámka: V případě, že hloubka otvoru vyžaduje použití instalační sady AC01323 a nebo čelního panelu AC01322, postupujte podle pokynů dodaných s tímto příslušenstvím před zahájením instalace čelních panelů z litany.

Zkontrolujte obsah balení a odstraňte obal z jednotlivých panelů.

1. Připevněte spínač ventilatoru (D) na čelní panel (A) 2 šrouby(E).
2. Usaďte panel (A) pomocí připravených otvorů na šrouby(C) naistalovaných na vložce a poté utáhněte(B). Stejný postup použijte také u druhého bočního panelu.

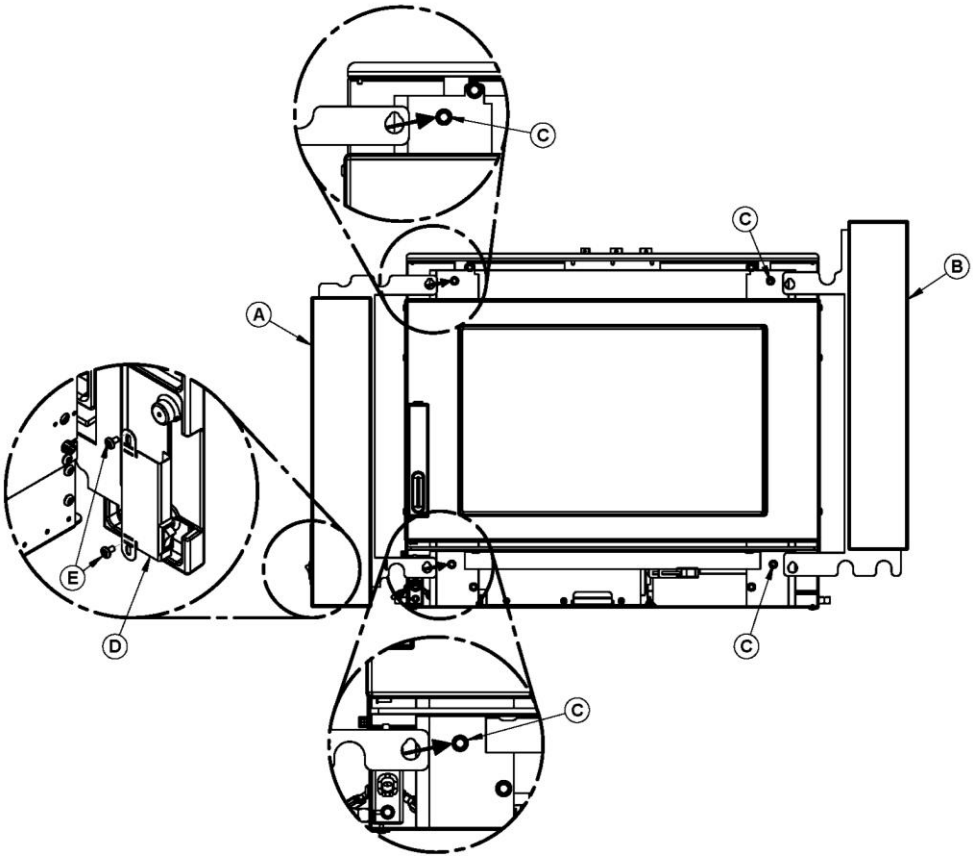

3. Usaďte panel (F) pomocí připravených otvorů na šrouby(H) naistalovaných na vložce.
4. Usaďte panel (G) pomocí připravených otvorů na šrouby(H) naistalovaných na vložce.

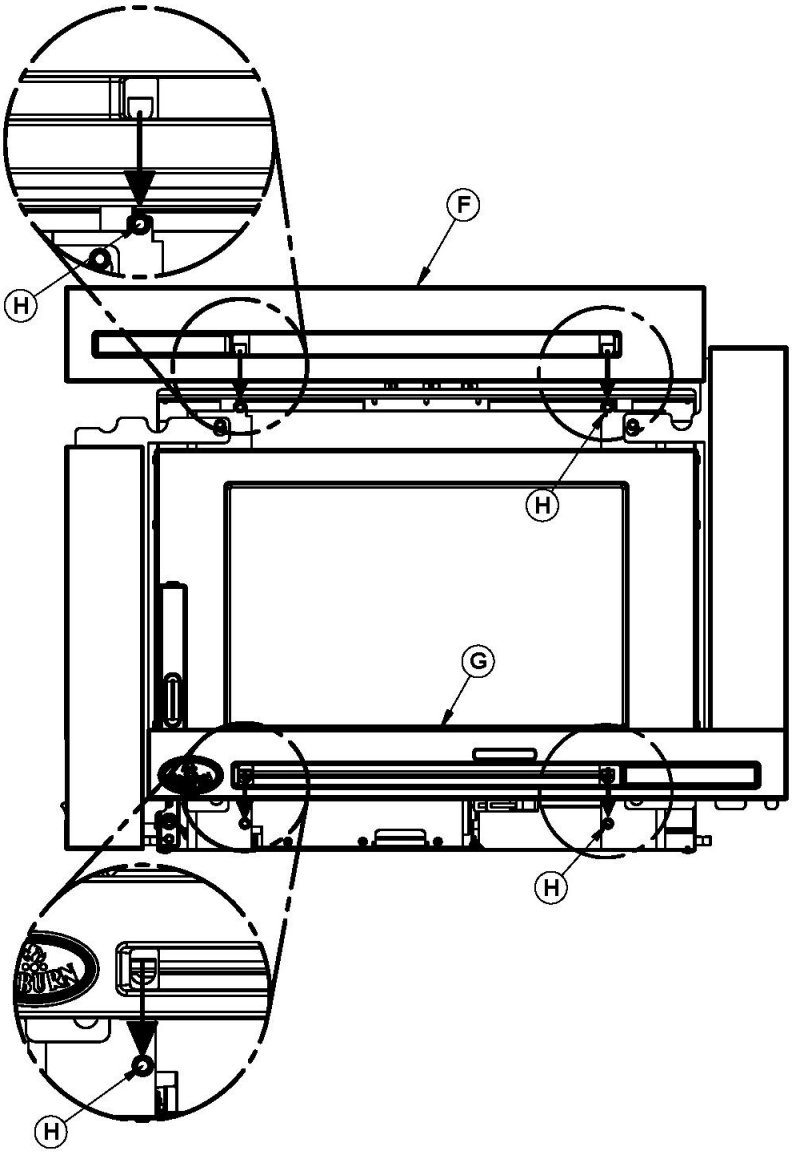

PŘÍLOHA 4: MONTÁŽE VENTILÁTORU

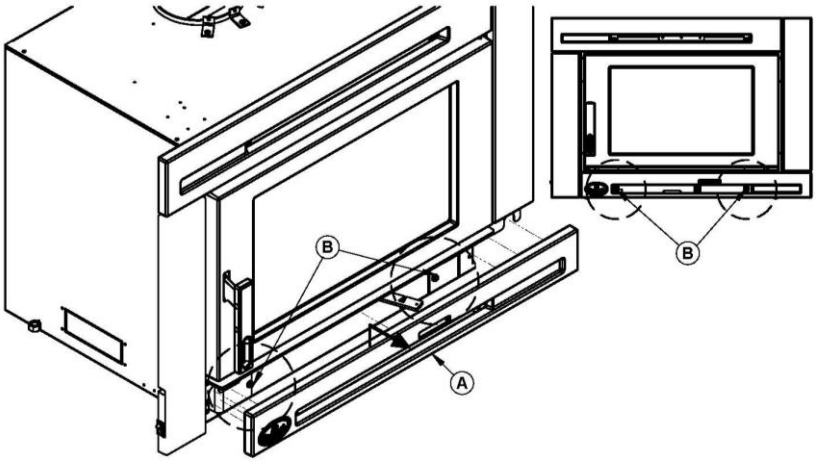

1. Mírně povolte šrouby (B).
2. Zvedněte čelní panel (A) a potom jej vytáhněte ven.

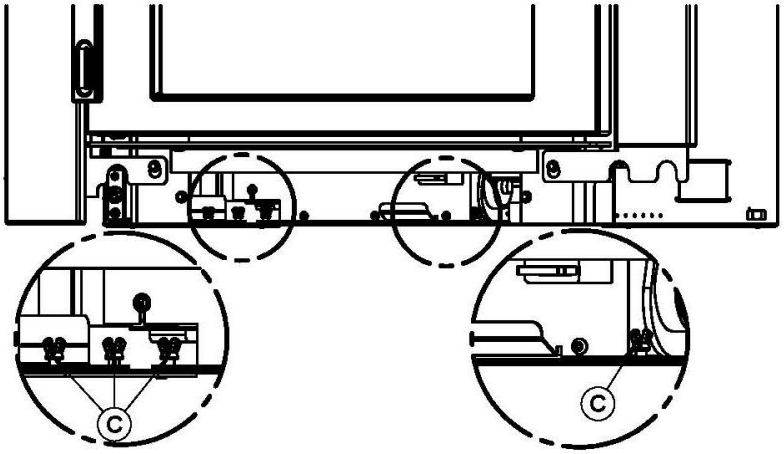

3. Lehce povolte 4 křídlové matice (C) a vyjměte ventilátor (D) směrem k sobě. Ujistěte se, že elektroinstalace je již přístupná.

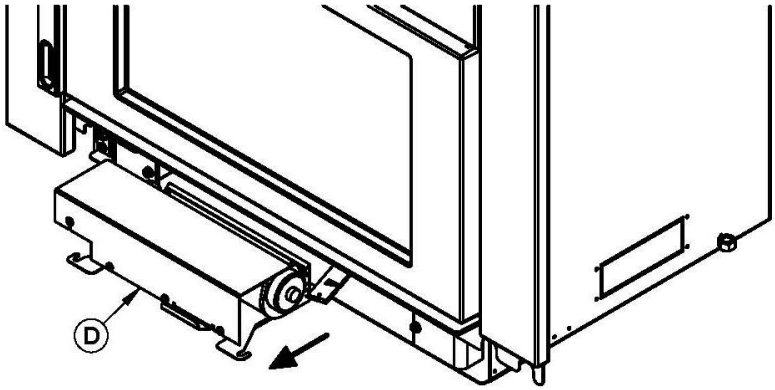

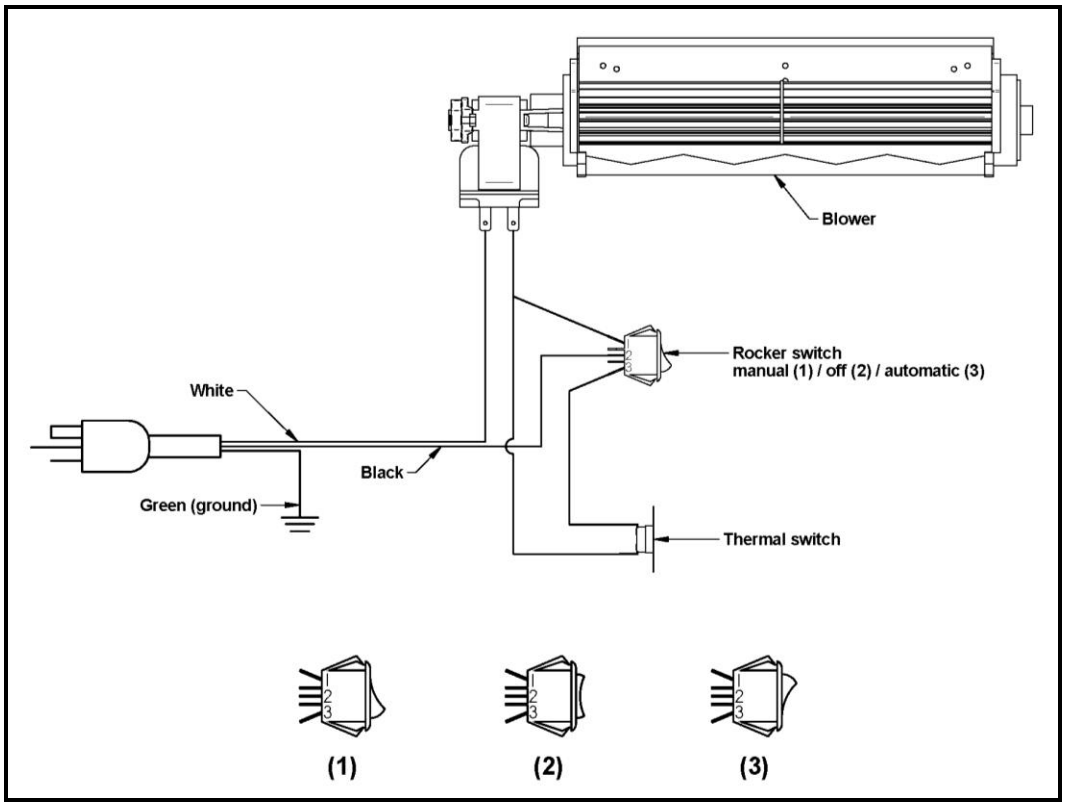
Blower
Rocker switch
manual (1) / off (2) / automatic (3)
White
Black
Green (ground)
Thermal switch
(1)
(2)
(3)

PŘÍLOHA 5: MONTÁŽ MŘÍŽKY DO DVÍŘEK (AC01315)

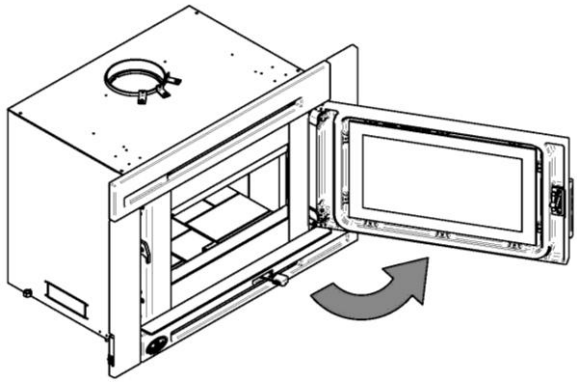

Otevřete dvířka.

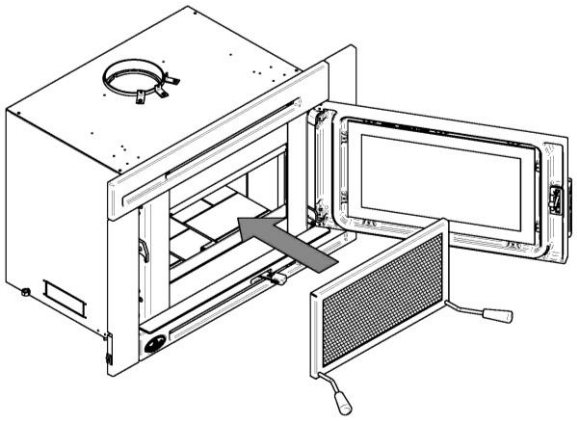

Mřížku chytněte za obě rukojeti a přibližte ji k otvoru dvířek.

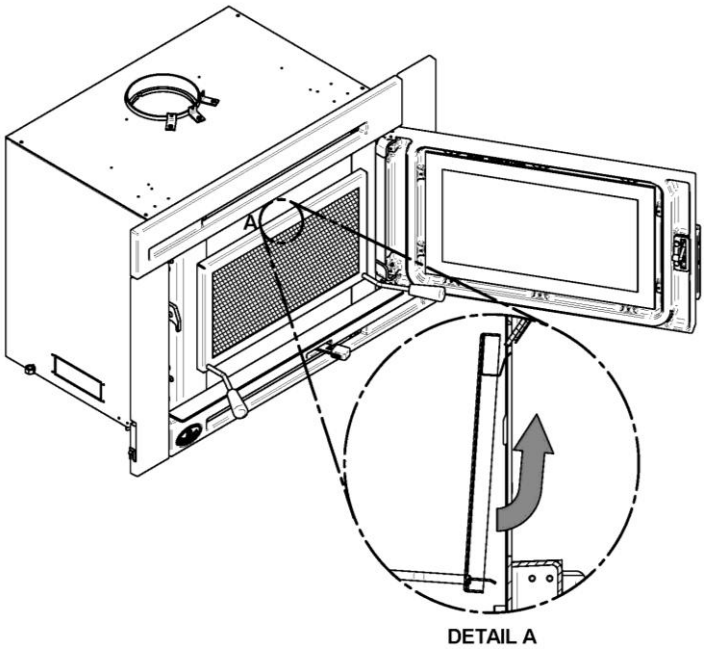

Opřete horní hranu mřížky o horní okraj otvoru kamen tak, aby horní držáky mřížky vklouzly za první vrstvu usměrňovače vzduchu (viz detail A).

Zvedněte mřížku nahoru, spodní část zatlačte do kamen a mřížku nechte volně položenou na spodní hraně otvoru dvířek.

Varování: Kamna s namontovanou mřížkou nenechávejte nikdy bez dozoru.

PŘÍLOHA 6: MONTÁŽ PŘÍDATNÝCH TRUBEK PŘÍVODU VZDUCHU A ODRAZNÉ DESKY

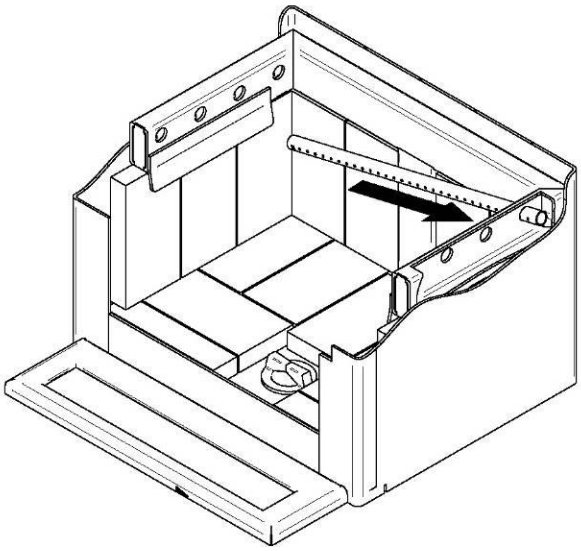

1- Začněte zadní trubkou. Skloňte ji a vsuňte pravý, tj. horní konec trubky do otvoru přívodního kanálku vpravo vzadu. Potom zvedněte a do přívodního kanálku.

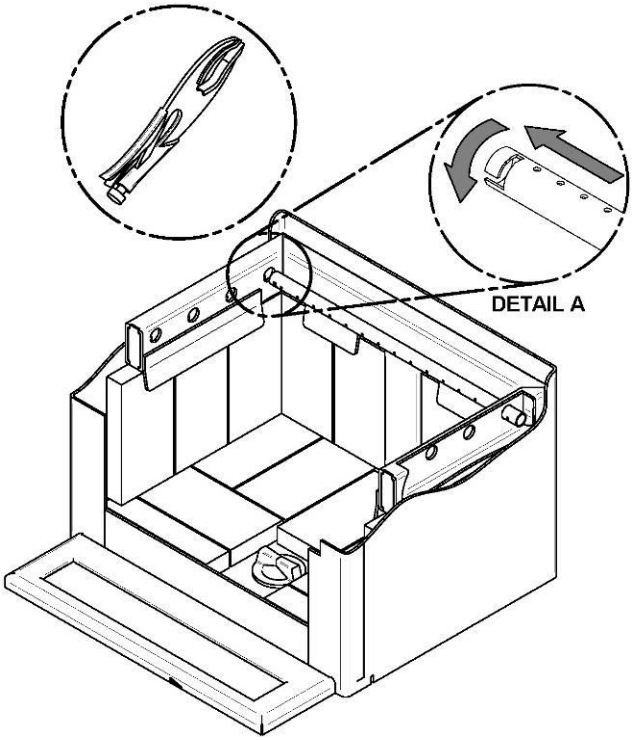

2- Srovnejte výřez na levém konci trubky se západkou levého otvoru přívodního kanálku. Držte trubku a pootočením ji vsunete do zámku, až zapadne tak, jak ukazuje detail A. Vodící drážka musí při otáčení dolehnout až na samý konec.

3- Kroky 1 a 2 zopakujte i zbylých přívodních trubek.

4- Trubky odstraníte tak, že výše uvedené pokyny provedete v opačném pořadí.

Přídatné trubky přívodu vzduchu (B) lze vyměnit, aniž byste museli vyndávat odraznou desku (A).

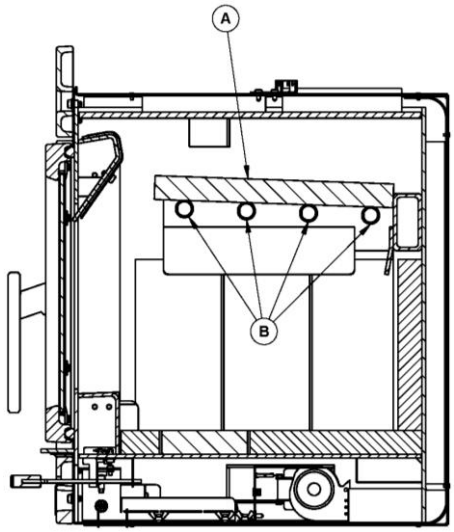

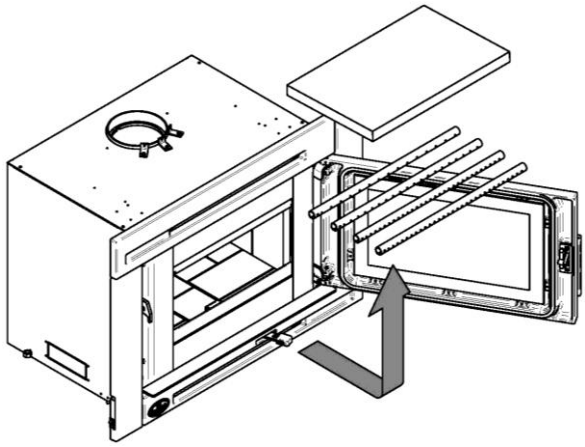

Důležité poznámky:

Do jednotlivých otvorů umístěte trubky přívodu vzduchu následovně:

Model	Typ trubky
Osburn MATRIX	Vpředu ► 30 děr velikosti 3,75mm Uprostřed vpředu ► 30 děr velikosti 3,50mm Uprostřed vzadu ► 20 děr velikosti 3,25mm Vzadu ► 15 děr velikosti 3,25mm

PŘÍLOHA 7: SCHÉMA VÝROBKU A SEZNAM DÍLŮ

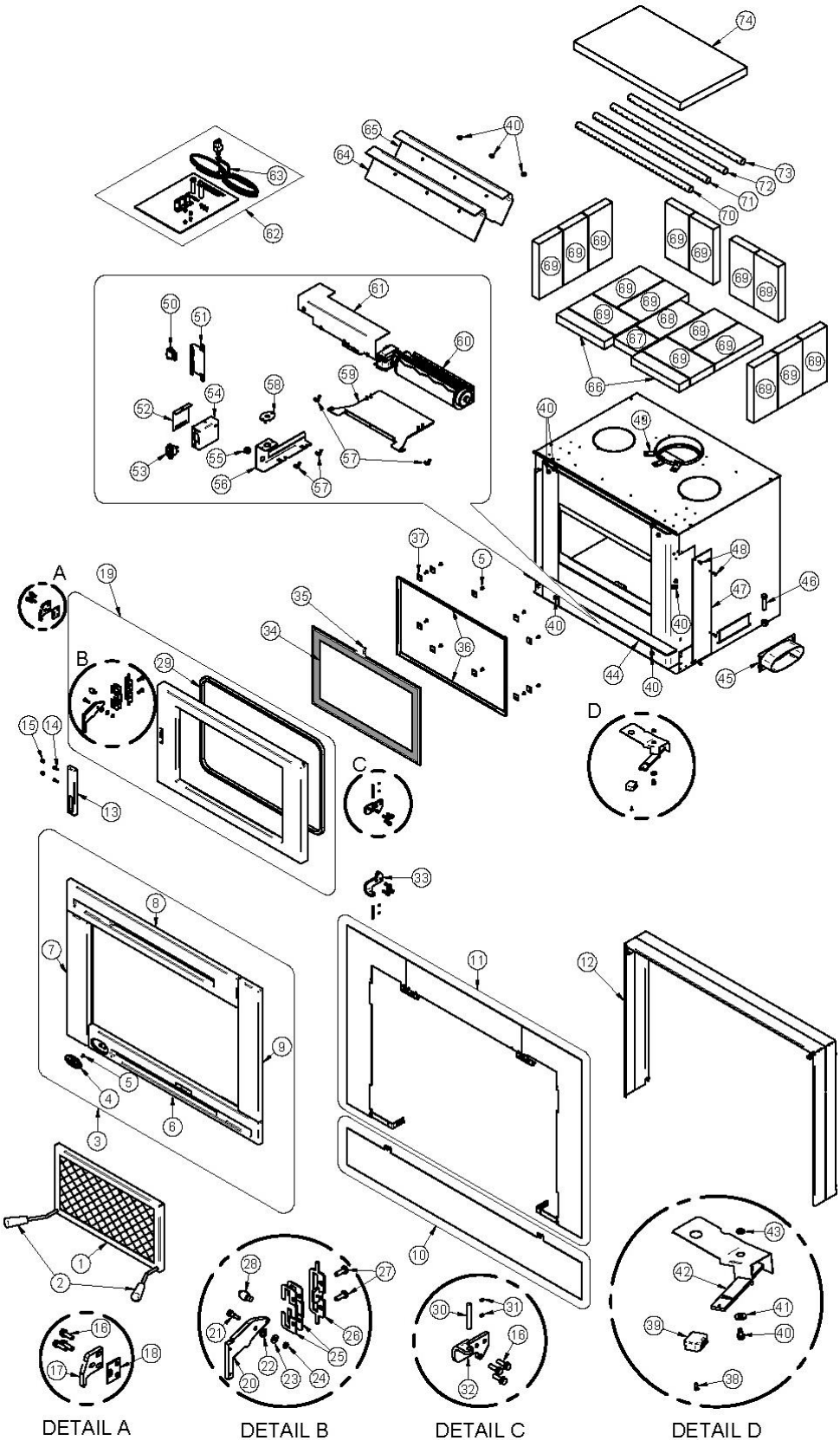

DŮLEŽITÉ: TYTO INFORMACE MOHOU BÝT ZASTARALÉ. Při poptávce servisních služeb nebo náhradních dílů uveďte prosím číslo modelu a výrobní číslo. Vyhrazujeme si právo měnit díly v souvislosti s rozvojem technologií nebo na základě dostupnosti. Veškeré díly jsou k dostání u našich autorizovaných prodejců. Nikdy nepoužívejte díly třetích stran. Použití neschválených dílů může být nebezpečné a způsobit snížení výkonu. Používejte pouze doporučené díly.

#	Item	Description	Qty
1	AC01315	FIRE SCREEN	1
2	30569	ROUND WOODEN HANDLE BLACK	2
3	SE24247	FACEPLATE KIT FOR MATRIX INSERT	1
4	30450	OSBURN DOOR LOGO	1
5	30124	SCREW #8 - 32 X 5/16'' TRUSS QUADREX ZINC	11
6	24247	BOTTOM CAST IRON FACEPLATE	1
7	24249	LEFT CAST IRON FACEPLATE	1
8	24248	TOP CAST IRON FACEPLATE	1
9	24250	RIGHT CAST IRON FACEPLATE	1
10	AC01321	44" X 6" BOTTOM FACEPLATE BACKING PLATE	1
10	AC01333	50" X 6" BOTTOM FACEPLATE BACKING PLATE	1
11	AC01322	29" X 44" FACEPLATE BACKING PLATE KIT	1
12	AC01323	PROJECTION KIT FOR INSERT - 2" OR 4"	1
13	AC09145	BLACK WOODEN DOOR HANDLE	1
14	30123	SCREW #8 - 32 X 5/8'' PAN QUADREX ZINC	2
15	30766	WOODEN CAP HANDLE	2
16	30094	HEX SCREW WASHER HEAD 1/4-20 X 3/4" F ZINC TYPE	9
17	PL65621	DOOR LATCH	1
18	PL65633	SPACER	1
19	SE24245	CAST IRON DOOR WITH GASKET AND HANDLE	1
20	PL65740	HANDLE MECHANISM	1
21	30754	HEX SOCKET SHOULDER HEX SCREW #10-24 X 3/8''	1
22	30195	SPRING WASHER .591" OD X .331" ID STAINLESS A2	1
23	30471	Spring steel washer 1/4"	1
24	30359	HEX NUT #10-24 ZINC	1
25	PL65622	LATCH SPACER	2
26	SE65742	HANDLE GUIDE ASSEMBLY	1
27	30093	BOLT 1/4-20 X 3/4" HEX GRADE 5	2
28	AC09168	DOOR LATCH KIT MATRIX	1
29	AC06500	SILICONE AND 5/8" X 8' BLACK GASKET KIT	1
30	30755	DOWEL PIN 1/4" x 2"	2
31	30117	SOCKET SET SCREW #10-32 X 1/4"	4
32	PL65614	DOOR HINGE	1
33	PL65615	HINGE	1
34	23051	MATRIX ROBAX GLASS	1
35	AC06400	BLACK SELF-ADHESIVE GLASS GASKET KIT (6')	1
36	PL65646	GLASS FRAME	2

OMEZENÁ DOŽIVOTNÍ ZÁRUKA SPOLEČNOSTI OSBURN

Záruka poskytovaná výrobcem se vztahuje pouze na původního kupce výrobku a není přenosná. Záruka se vztahuje pouze na nové výrobky, které nebyly od expedice z továrny nijak změněny, upraveny nebo opraveny. Záruku lze nárokovat u vašeho prodejce a zástupce společnosti OSBURN po předložení dokladu o koupi (účtenka/faktura s datem nákupu) s názvem modelu a výrobním číslem.

Tato záruka se vztahuje pouze na běžné použití v domácnosti. Záruka se nevztahuje na poškození způsobené nesprávným použitím, neodbornou instalací, zanedbáním údržby, přehřátím, nedbalostí nebo nehodou během přepravy, výpadkem proudu, silným sestupným prouděním vzduchu, nebo problémy s větráním.

Záruka se nevztahuje na škrábance, korozi, zkreslení či změnu barev. Záruka pozbývá platnosti také v případě vady či poškození způsobeného použitím neschválených dílů či dílů vyrobených třetí stranou. Instalaci musí provést autorizovaný technik v souladu s pokyny dodanými s tímto výrobkem a všemi místními či národními stavebními předpisy. Záruka se také nevztahuje na žádný servis související s nesprávnou instalací.

Výrobce si vyhrazuje právo, aby mu v případě vznesení nároku na reklamaci byl zaslán vadný výrobek nebo digitální fotografie téhož. Takové zboží musí být odesláno zpátky výrobci k prozkoumání. Shledá-li výrobce výrobek vadným, tuto vadu odstraní nebo výrobek vymění. Poplatky za přepravné zpátky k zákazníkovi zaplatí výrobce. Po předchozím souhlasu výrobce lze u kupujícího provést opravy, na něž se vztahuje záruka a takové opravy uskuteční autorizovaný vyškolený technik. Náklady na práci a opravu, jež jdou na vrub výrobce, se odvíjí od předem daného sazebníku a nesmí přesáhnout velkoobchodní cenu náhradního dílu. Ceny dílů a náklady na práci, na něž se vztahuje tato záruka, jsou omezeny dle údajů v níže uvedené tabulce.

Výrobce se může po prozkoumání a zvážení vady rozhodnout, zda opraví nebo vymění jakoukoliv část kamen nebo kamna vymění celá. Výrobce se může dle svého uvážení zcela zbavit všech povinností vyplývajících z této záruky tím, že kupujícímu vyplatí velkoobchodní cenu všech vadných částí pokrytých touto zárukou. Výrobce v žádném případě nezodpovídá za žádné zvláštní, nepřímé, či jiné následné škody jakékoliv povahy, které jsou vyšší než pořizovací cena výrobku. Doživotní nárok je omezen na jednu výměnu každého dílu, na nějž se tato záruka vztahuje. Tato záruka se vztahuje na výrobky vyrobené po 1. říjnu 2011.

POPIS	**PLATNOST ZÁRUKY**	
	DÍLY	**PRÁCE**
Spalovací komora (pouze sváry), odlitky, konvektor vzduchu, keramické sklo (pouze poškození teplem*), a přídatné trubky přívodu vzduchu*.	20 let	5 let
Galvanické pokrytí* (vadná výroba) – podléhá výše uvedeným omezením.	20 let	Není uvedeno
Části topeniště z nerezové oceli, okraj ohniště a tepelné štíty, popelník, nohy z oceli, podstavec, obruby (hliníkové profily), odrazná deska (C-Cast)*, a odrazná deska z vermikulitu *.	7 let	5 let
Části topeniště z uhlíkové oceli, úchytky skla a rukojeť.	5 let	3 let
Dmychadla, tepelná čidla, spínače, reostat, elektroinstalace a další ovladače	2 roky	1 rok
Lak (odlupování), těsnění, izolace, šamotové cihly a povlaky z keramických vláken.	1 rok	Není uvedeno

**Nutno dodat fotografie*

Zjistíte-li, že jsou vaše kamna nebo některá z jejich částí vadná, okamžitě se spojte s vaším prodejcem kamen značky **OSBURN**. Než zavoláte, připravte si prosím následující dokumenty a informace nutné k vyřízení nároku na reklamaci:

- Vaše jméno, adresa a telefonní číslo;
- Faktura a jméno prodejce;
- Výrobní číslo a název modelu tak, jak jsou uvedeny na štítku připevněném vzadu na kamnech;
- Povaha závady a všechny relevantní informace.

Dříve než odešlete kamna nebo jejich vadnou část k nám do závodu, počkejte, až od vašeho prodejce kamen obdržíte autorizační kód. Veškeré zboží zaslané na naši adresu bez autorizačního kódu se automaticky vrací odesílateli.